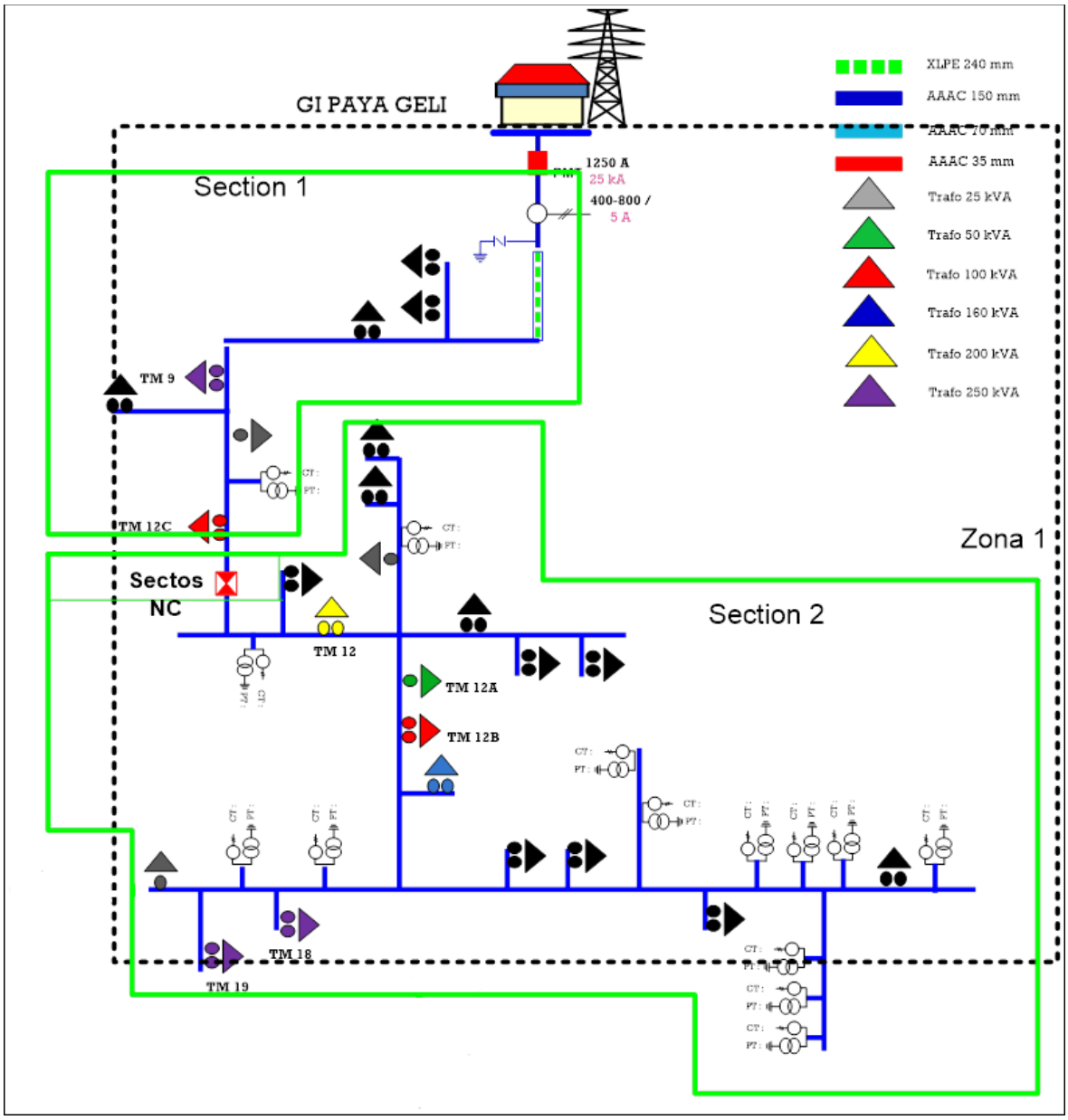
GI PAYA GELI
XLPE 240 mm
AAAC 150 mm
AAAC 70 mm
AAAC 35 mm
Trafo 25 kVA
Trafo 50 kVA
Trafo 100 kVA
Trafo 160 kVA
Trafo 200 kVA
Trafo 250 kVA
Section 1
1250 A
25 kA
400-800 /
5 A
TM 9
TM 12C
Sectos
NC
TM 12
TM 12A
TM 12B
Zona 1
Section 2
TM 18
TM 19