Lampiran 1. Langkah pengerjaan program komputer

Berikut adalah langkah pengerjaan analisa struktur kolom *LRT* dengan menggunakan aplikasi SAP2000.

Analisa struktur dengan beban yang bekerja adalah beban berat sendiri dan beban mati tambahan.

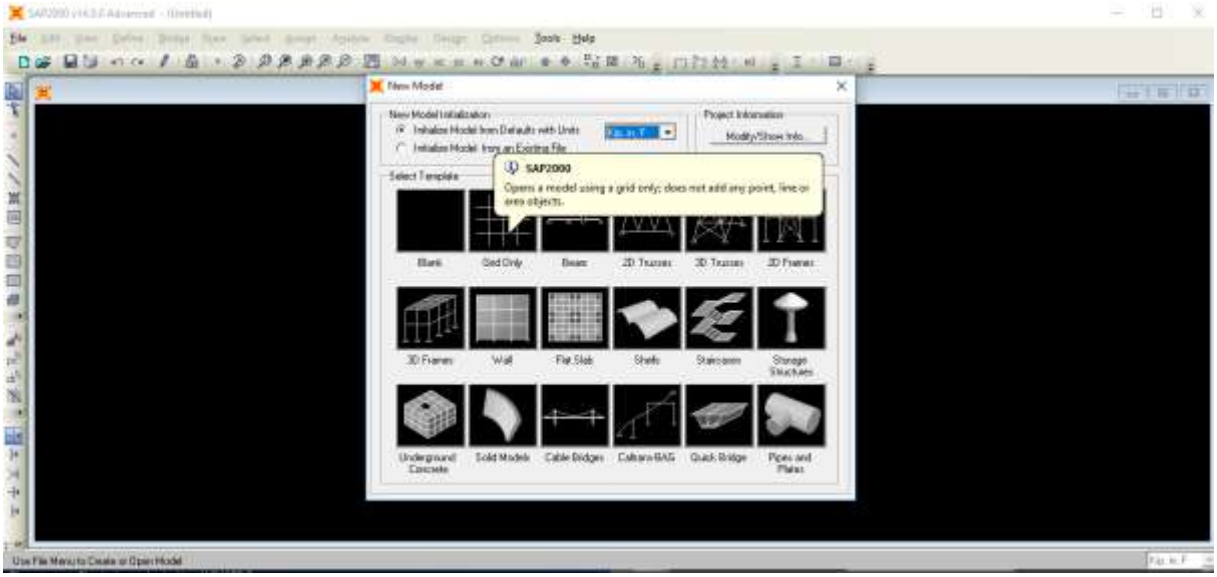

Untuk memulai permodelan dipilih *Grid Data.*

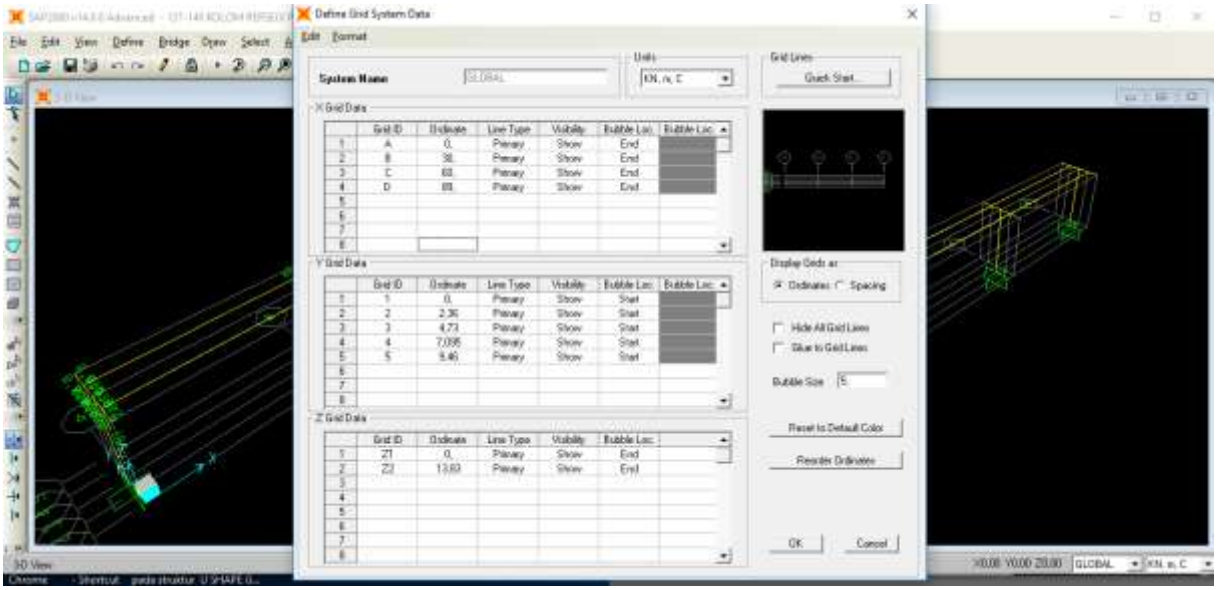

dari menu atur Grid sesuai dengan jarak antar kolom, tinggi kolom dan jarak *U-Shape Girder*

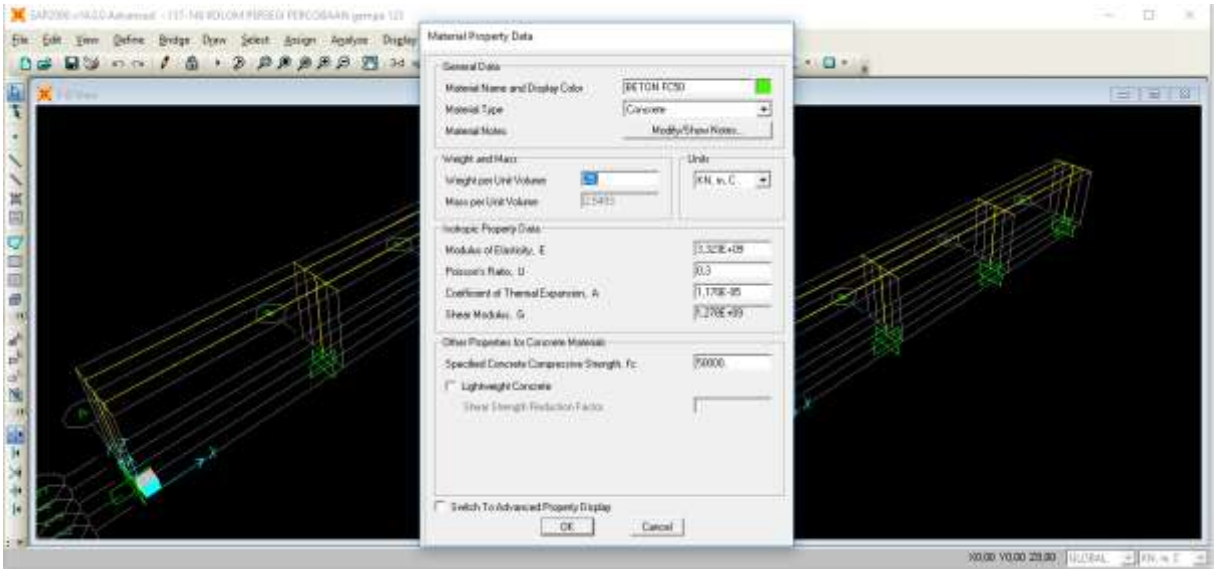

Memasukan data material berupa data mutu beton dan mutu baja *define - material*.

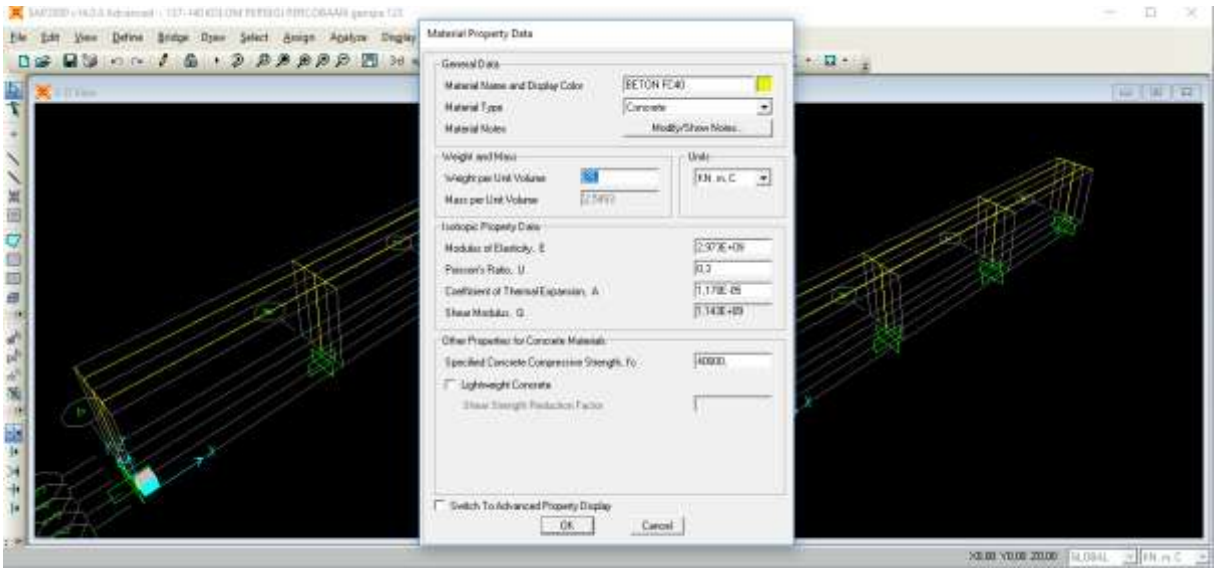

Memasukan data material beton fc 50 Mpa dan beton fc 40 Mpa.

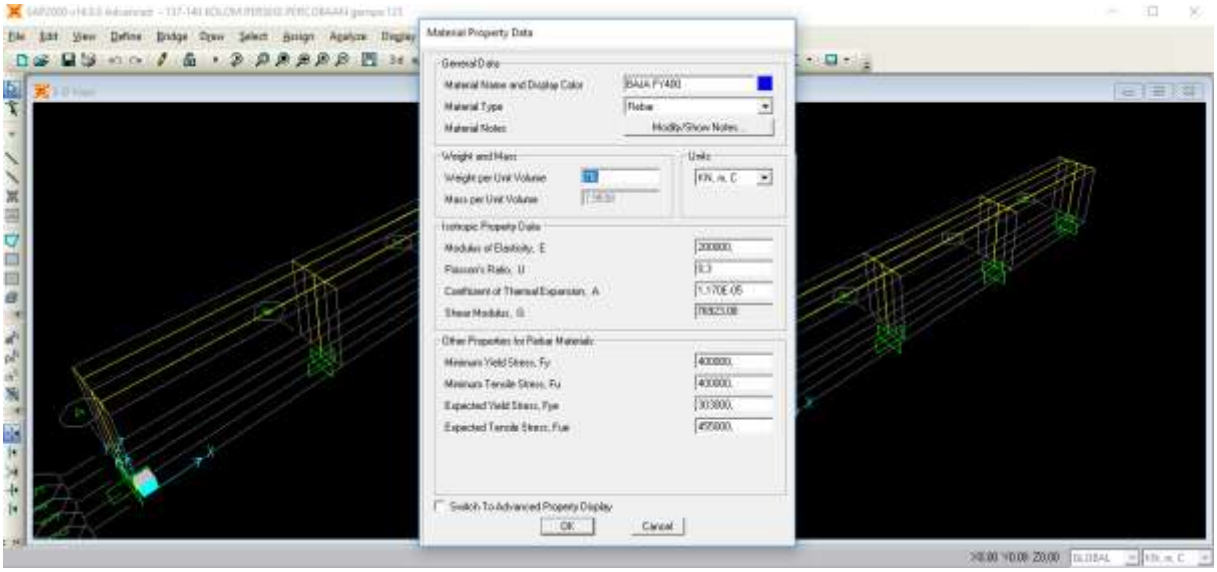

Memasukan data material baja fy 400 Mpa pada define- material. Data dimasukan sesuai dengan desain perencanaan.

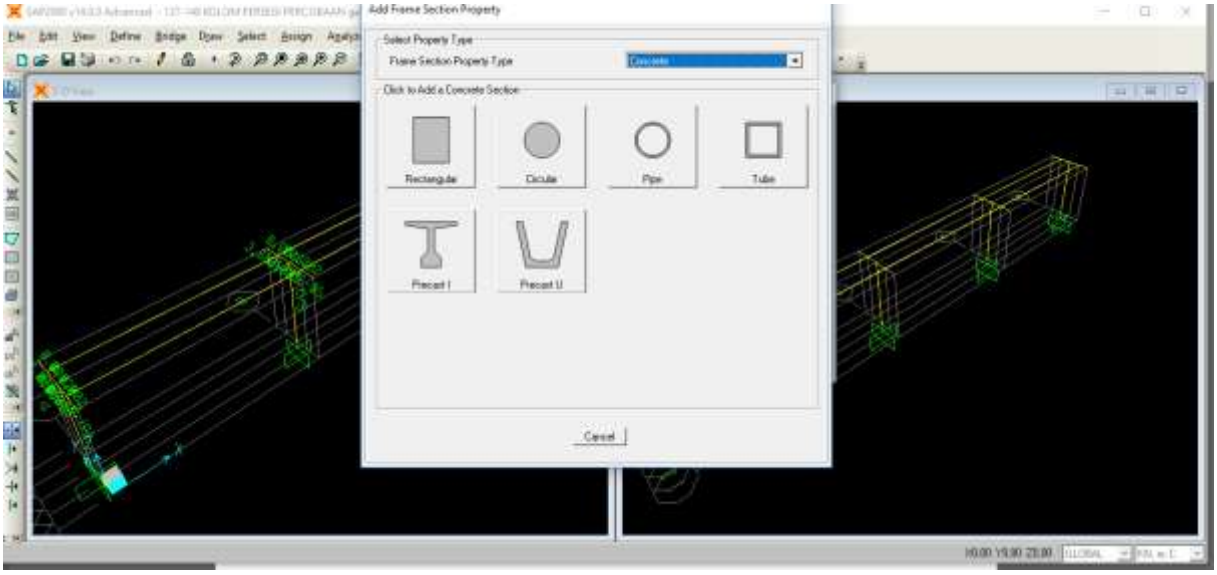

Dilakukan permodelan U-shape Girder pada Frame Section - add new – concrete – Precast U.

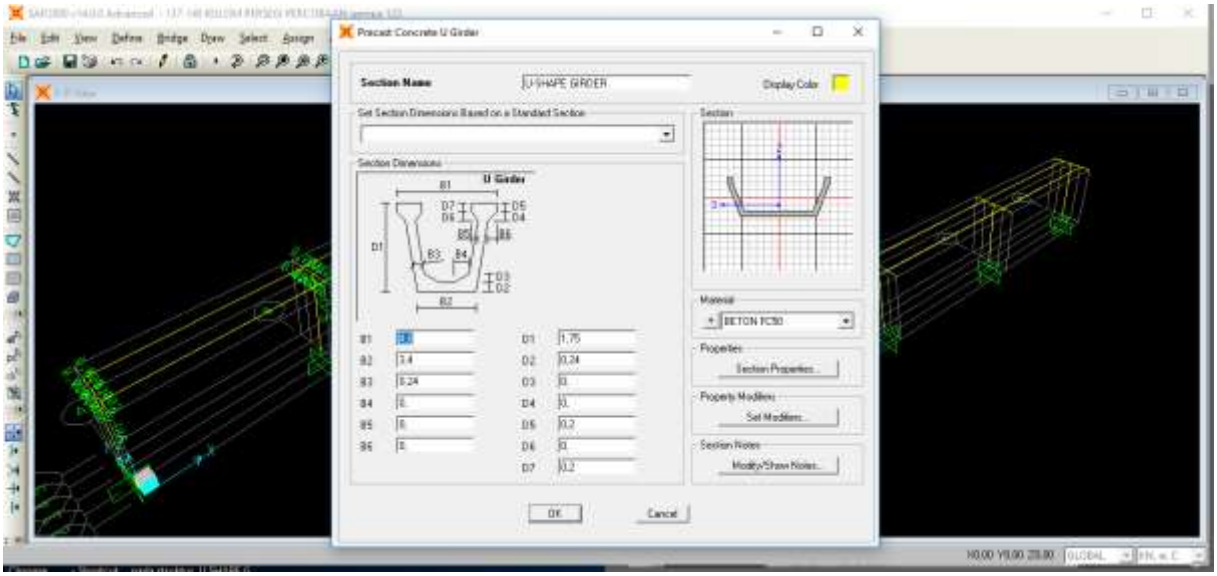

Masukan data U-Shape Girder pada permodelan sesuai dengan acuan shop drawing. Dengan mutu beton fc 50 Mpa untuk U-Shape Girder.

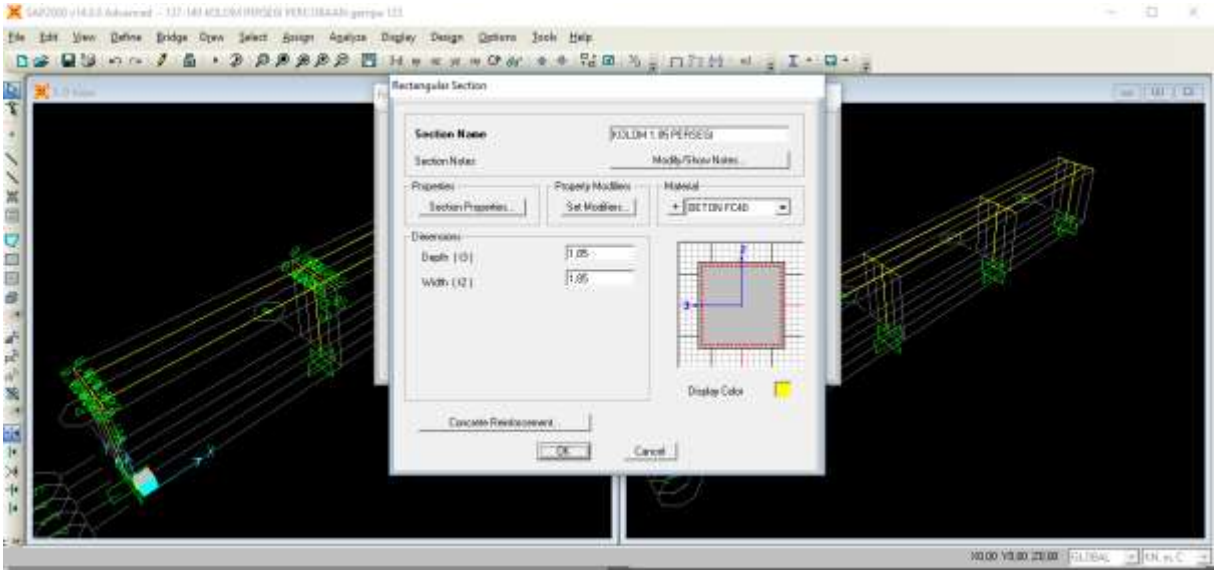

Lanjutkan dengan permodelan kolom persegi dengan dimensi 1850 x 1850 mm. Dan tidak lupa memilih material beton fc 40 Mpa untuk kolom.

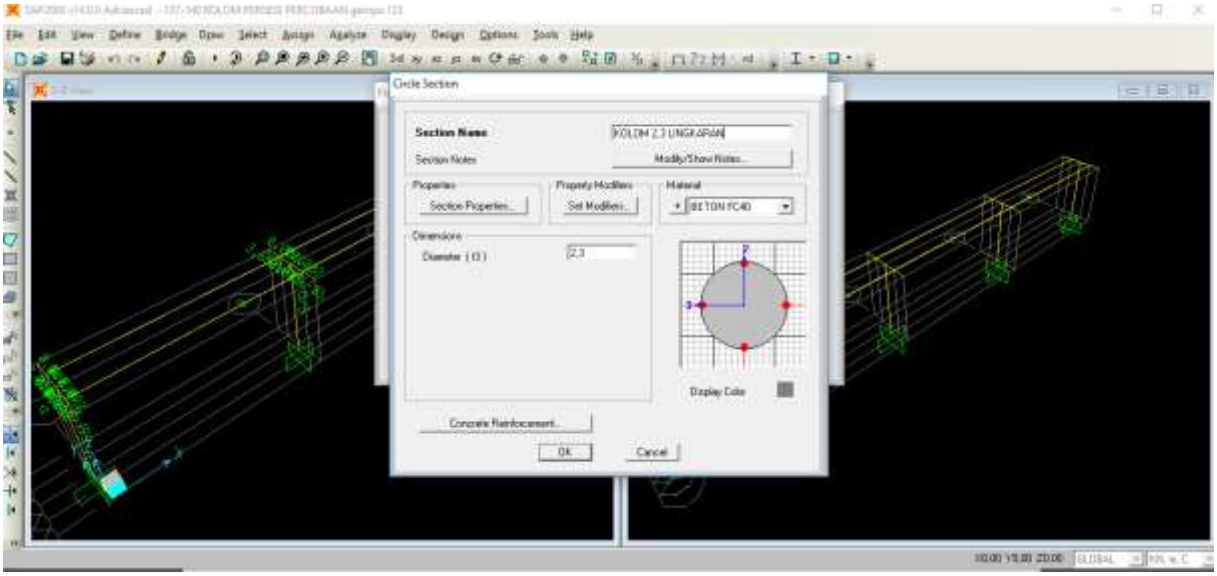

Lanjutkan dengan permodelan kolom persegi dengan dimensi Diameter 2300mm. Dan tidak lupa memilih material beton fc 40 Mpa untuk kolom.

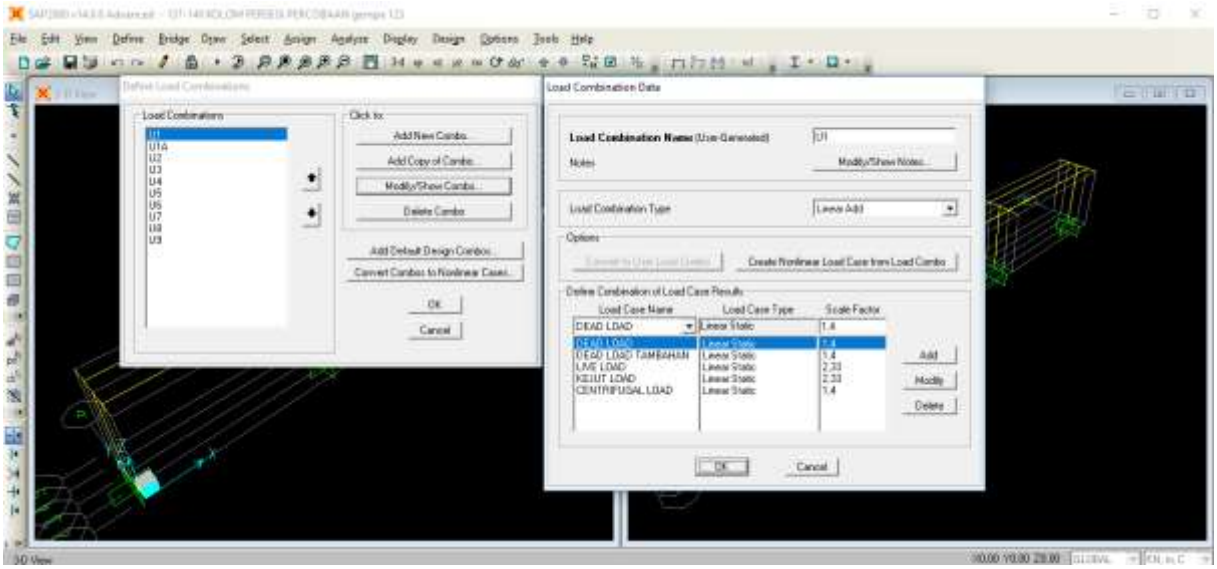

Kemudian pada pilihan *Define – Load Combination – Add New Combination*. Memasukan rumus kombinasi pembebanan dari U1 sampai U9 sesuai dengan acuan kombinasi *AREMA Chapter 8-2015.*

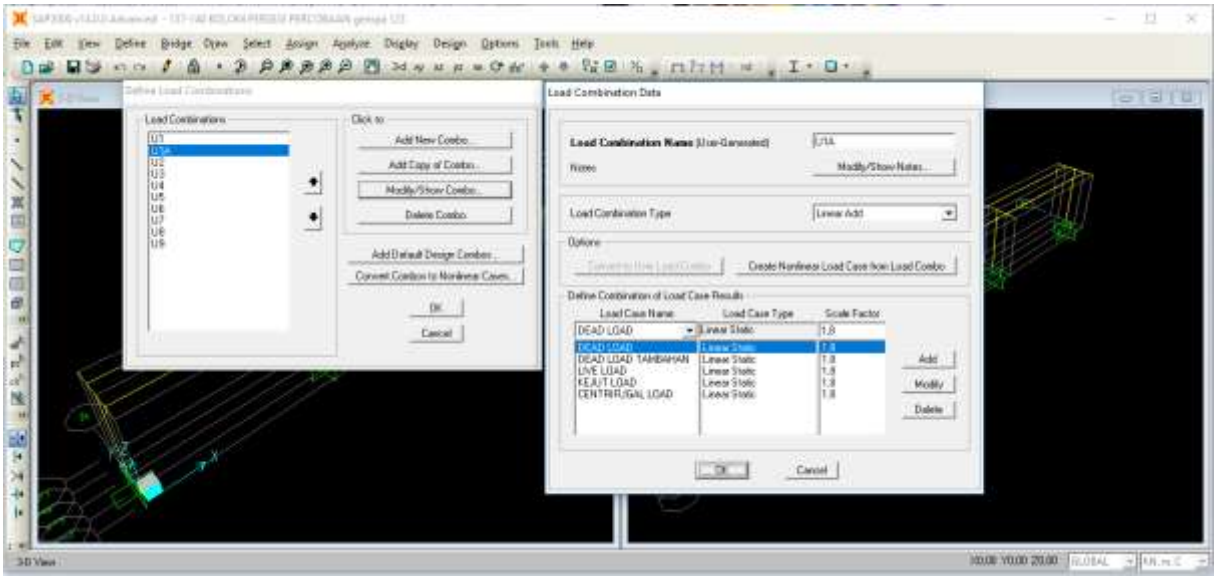

Input data kombinasi U1A pada load combination.

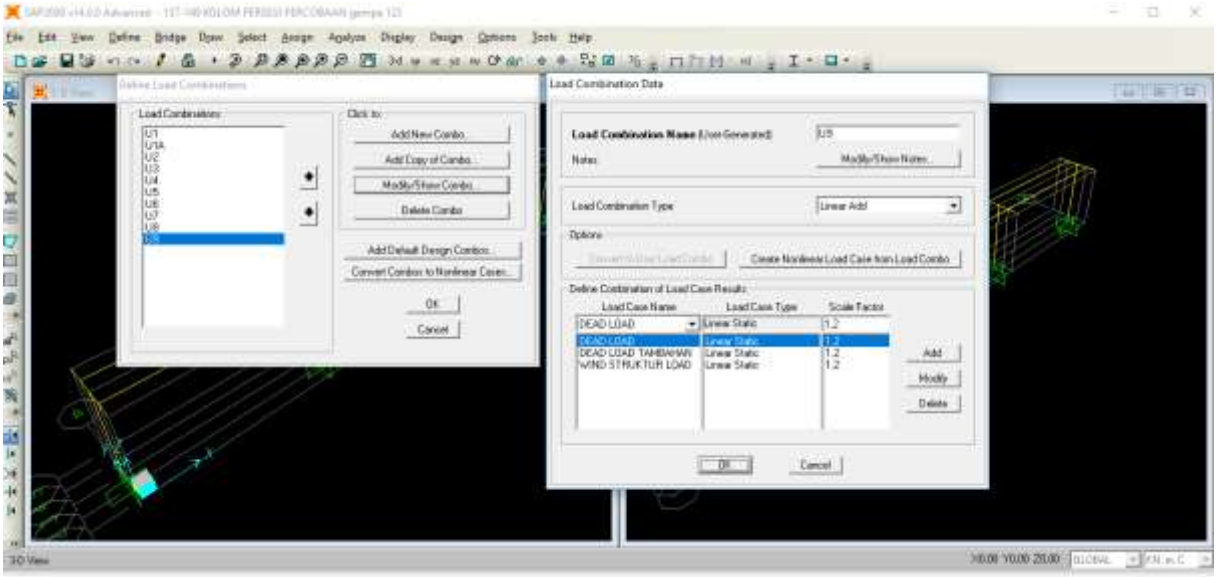

Melakukan input kombinasi hingga U9.

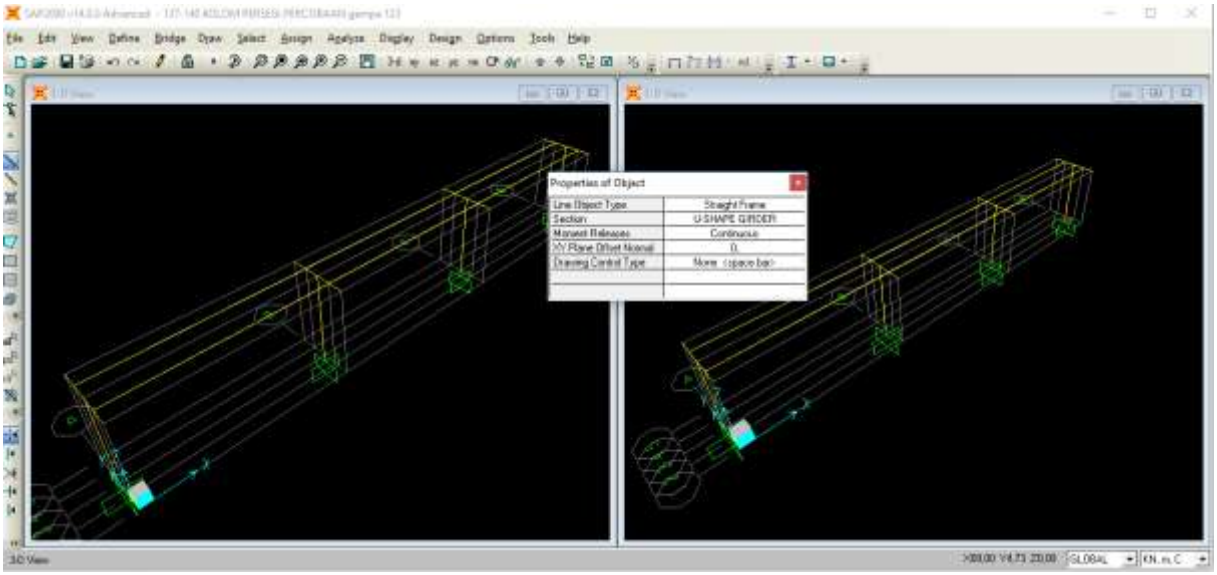

Melakukan draw frame pada titik yang di tinjau U-Shape Girder.

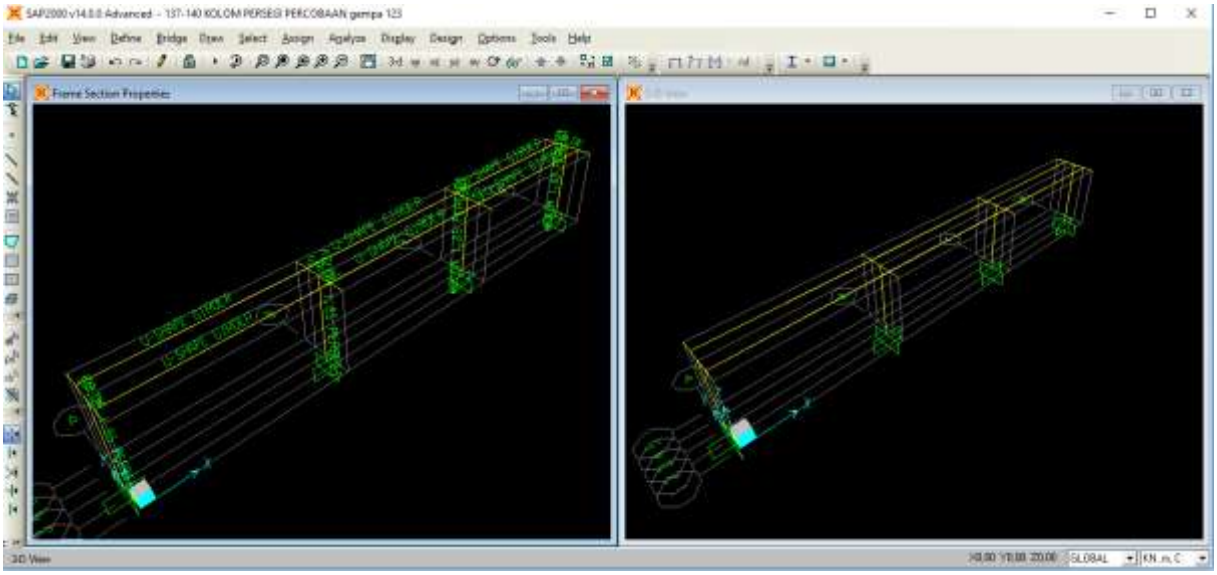

Hasil dari draw frame pada aplikasi SAP2000

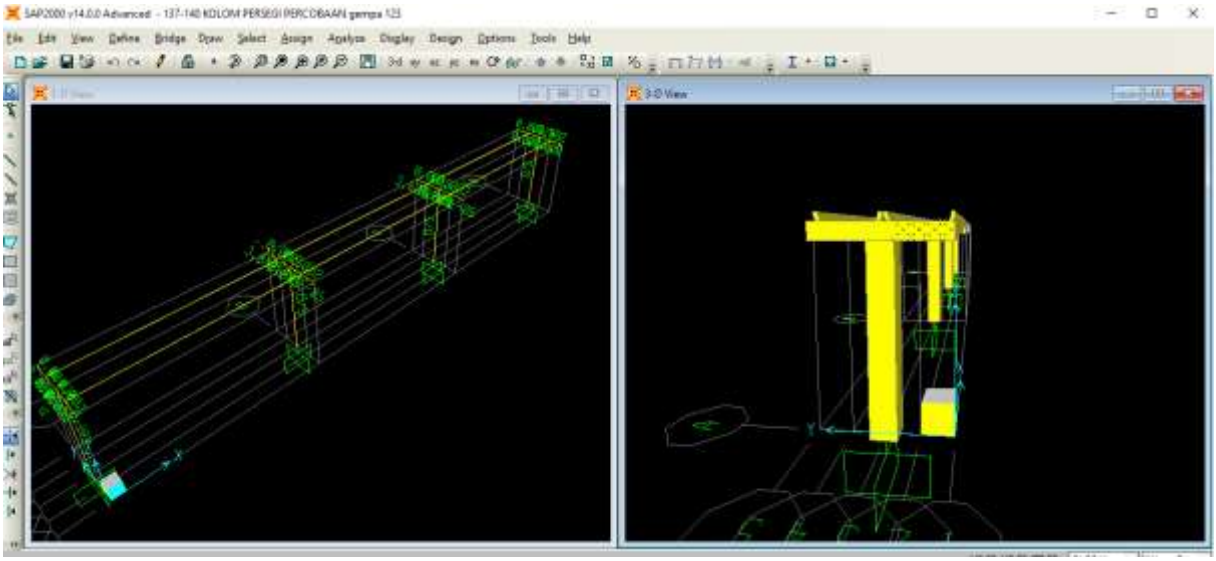

Hasil dari melakukan *draw frame* pada *grid setion*.

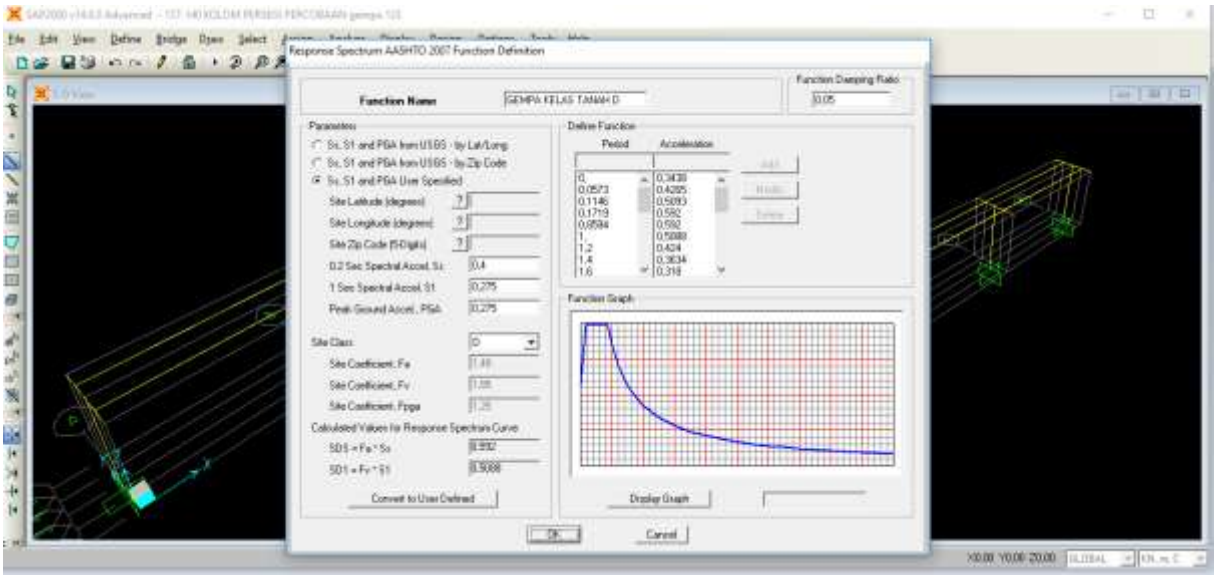

Memasukan percepatan respons spektra pada Define - Function – respons spektrum. Data sesuai dengan desain rencana

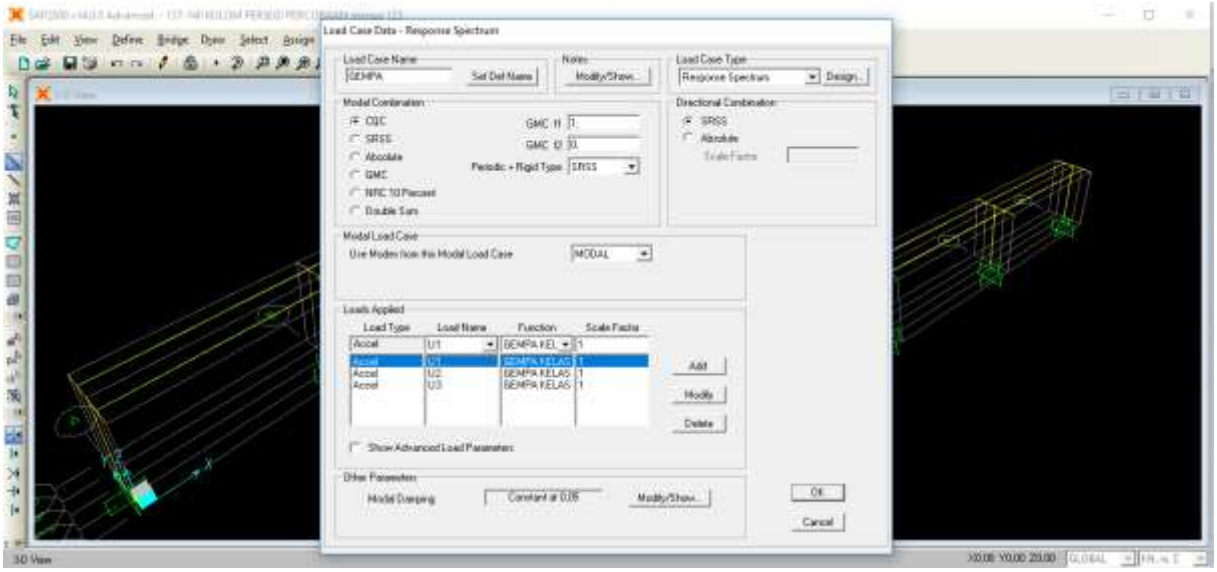

Dilakukan load case pada respons spektrum dengan faktor skala 1,0 sesuai dengan kombinasi pembebanan.

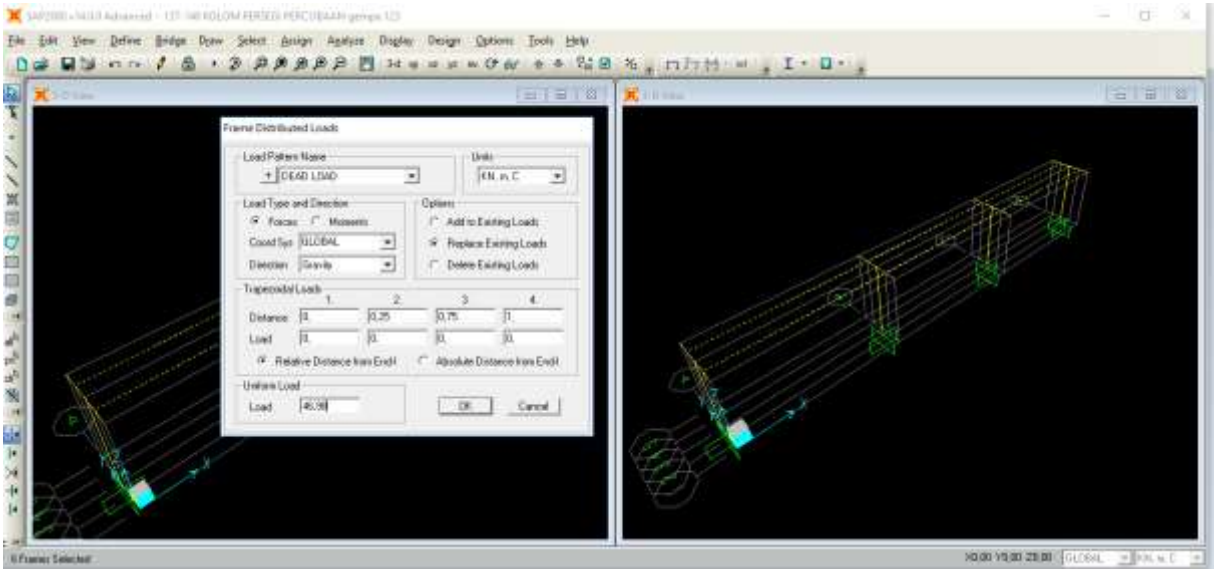

Memasukan data beban yang bekerja pada struktur LRT sesuai dengan beban rencana.

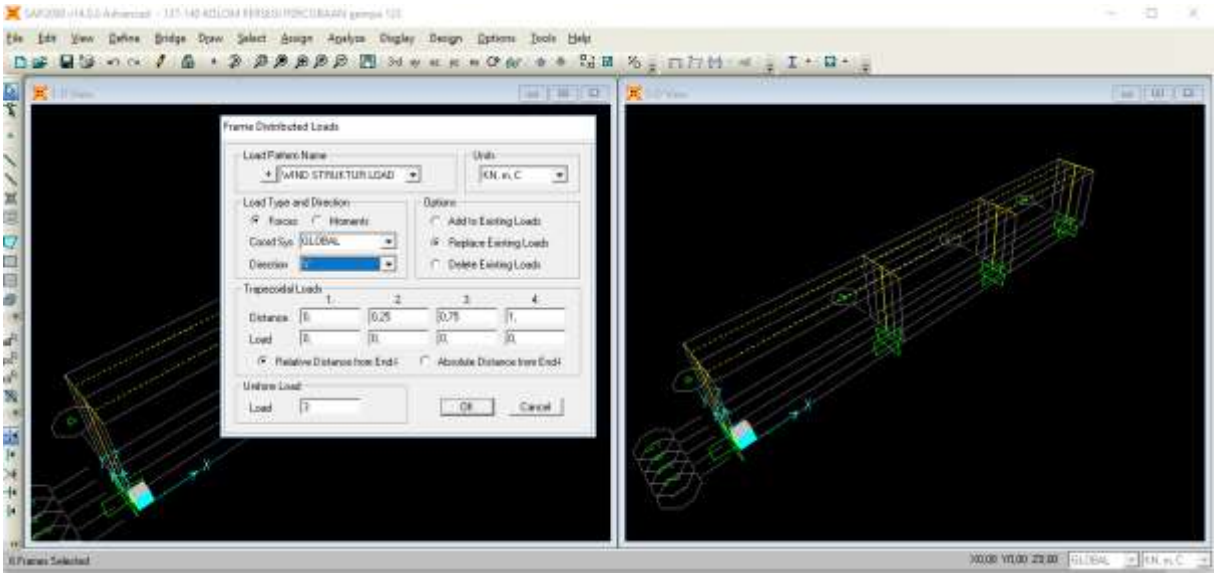

Contoh memasukan beban angin pada struktur sebesar 3 kN/m^2 dengan arah sumbu y.

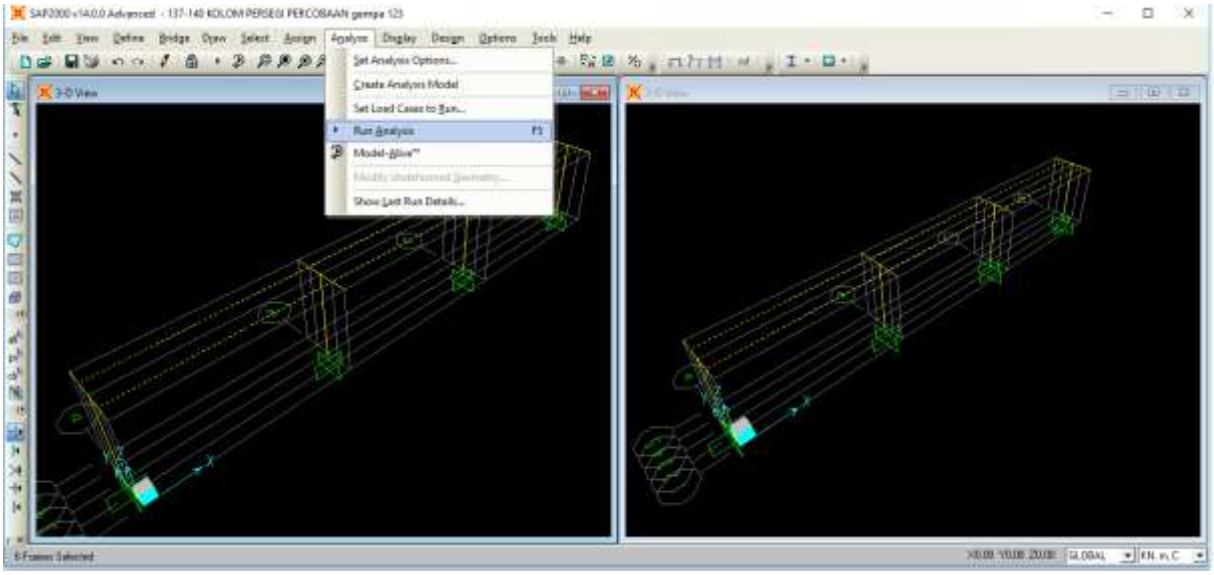

Setelah beban di masukan semua pada frame load, dilanjutkan *design – concrete frame design – slect design combo*. Klik add pada kombinasi untuk dijalankan *analyze run.* Setelah itu klik *Analyze* dan klik *Run Analyze.*

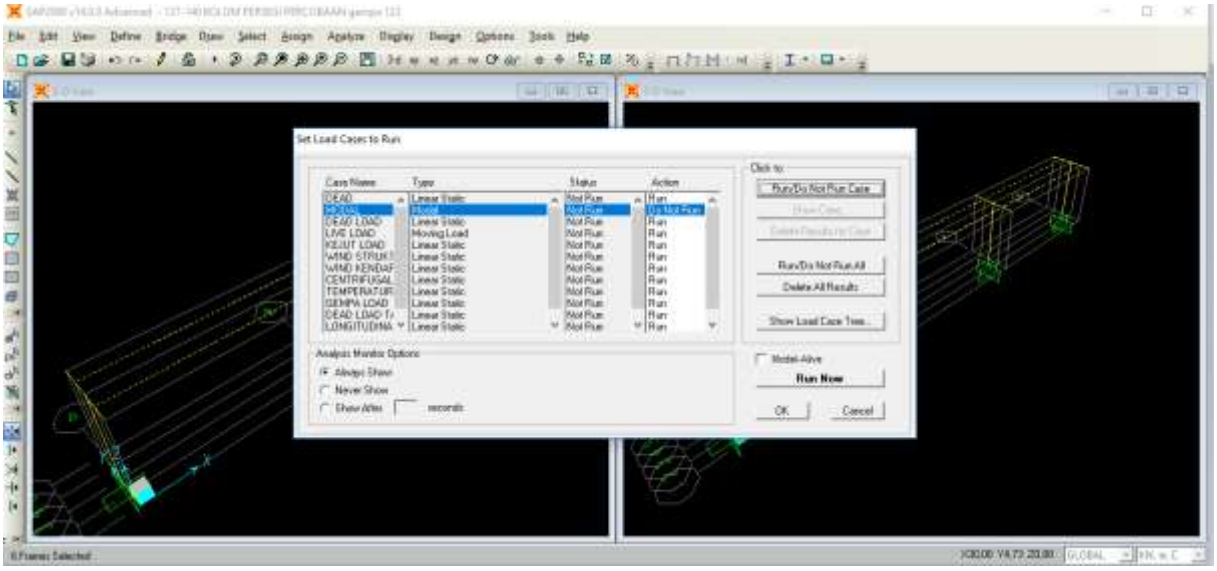

Kemudian klik Modal dan pilih *dont run*, setelah itu klik tombol *Run Now* untuk melakukan proses analisis.

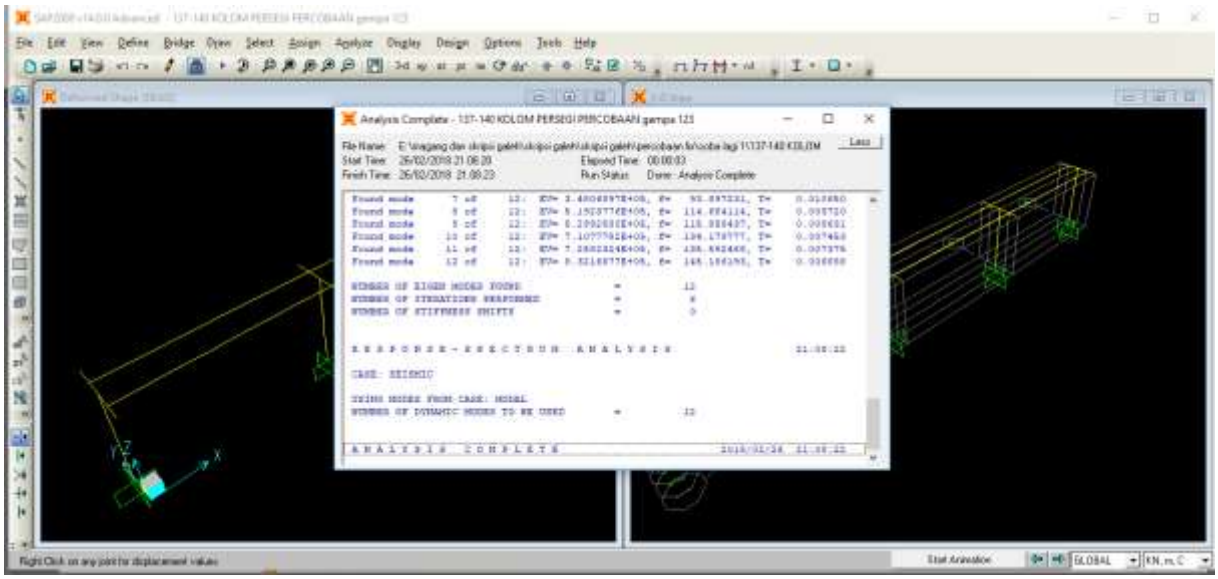

Selesai melakukan analyze.

Lampiran 2. Langkah pengerjaan program komputer

Berikut adalah langkah pengerjaan analisa struktur kolom *LRT* dengan menggunakan aplikasi Sp Col untuk menghitung kebutuhan tulangan utama.

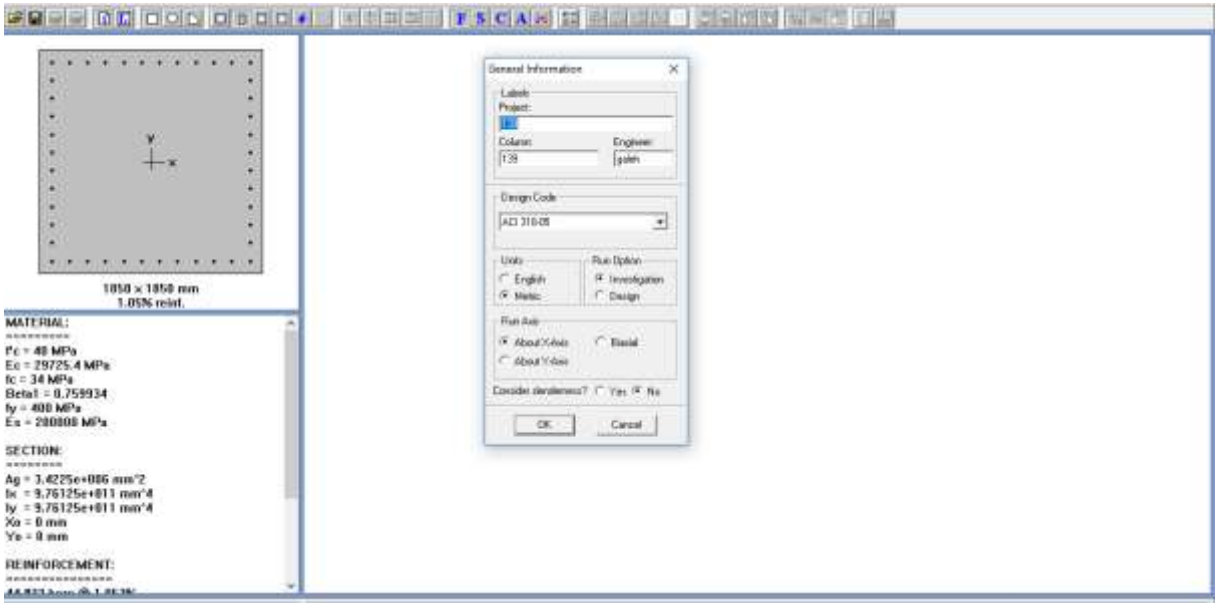

Untuk memulai permodelan pilih input – general information.

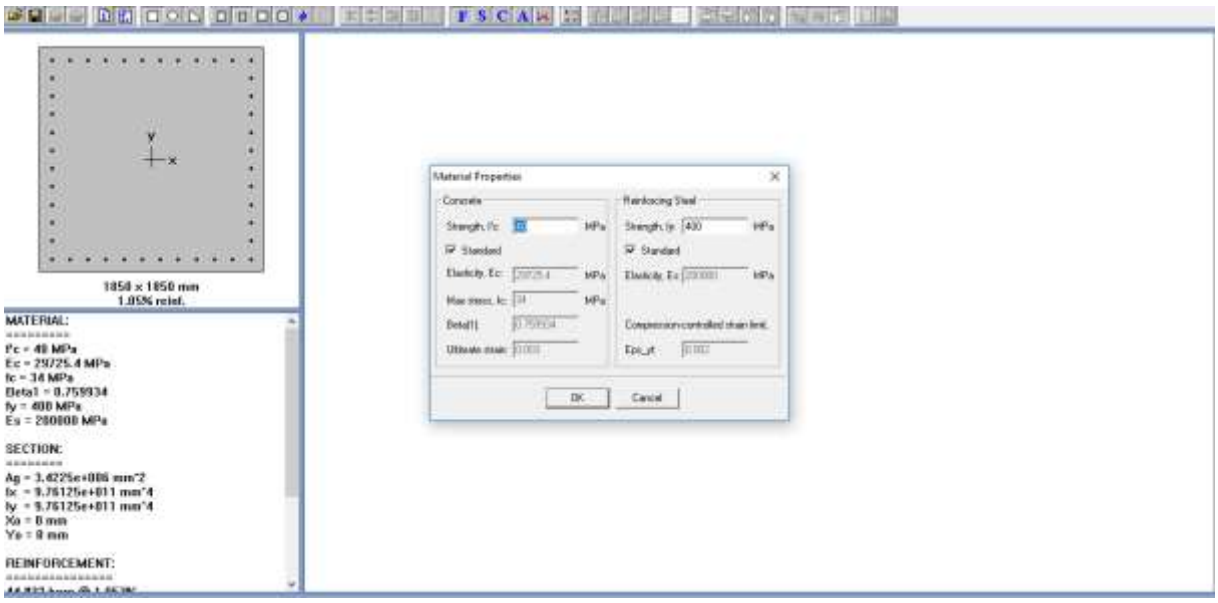

memasukan kebutuhan material yang akan digunakan.

Mutu beton fc’ 50 Mpa.

Mutu baja fy 400 Mpa.

Input – section – rectangular digunakan untuk memasukan ukuran dimensi penampang kolom. Di masukan data dimensi kolom 1850 x 1850 mm.

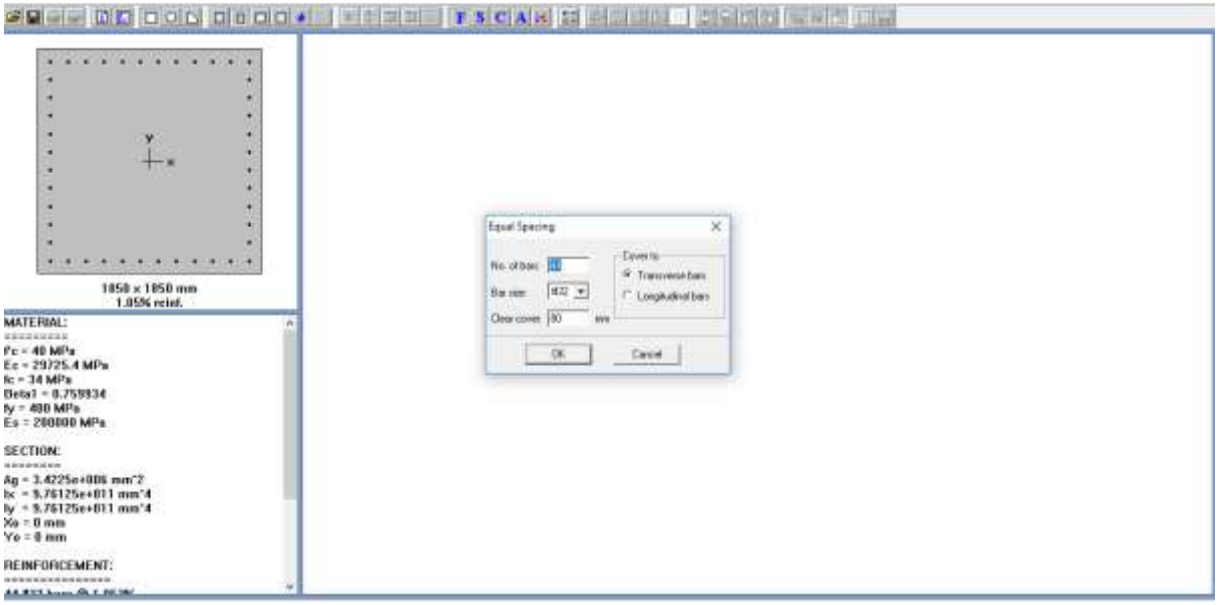

Dimasukan kebutuhan tulangan, dari jumlah tulangan diameter tulangan dan jarak selimut beton.

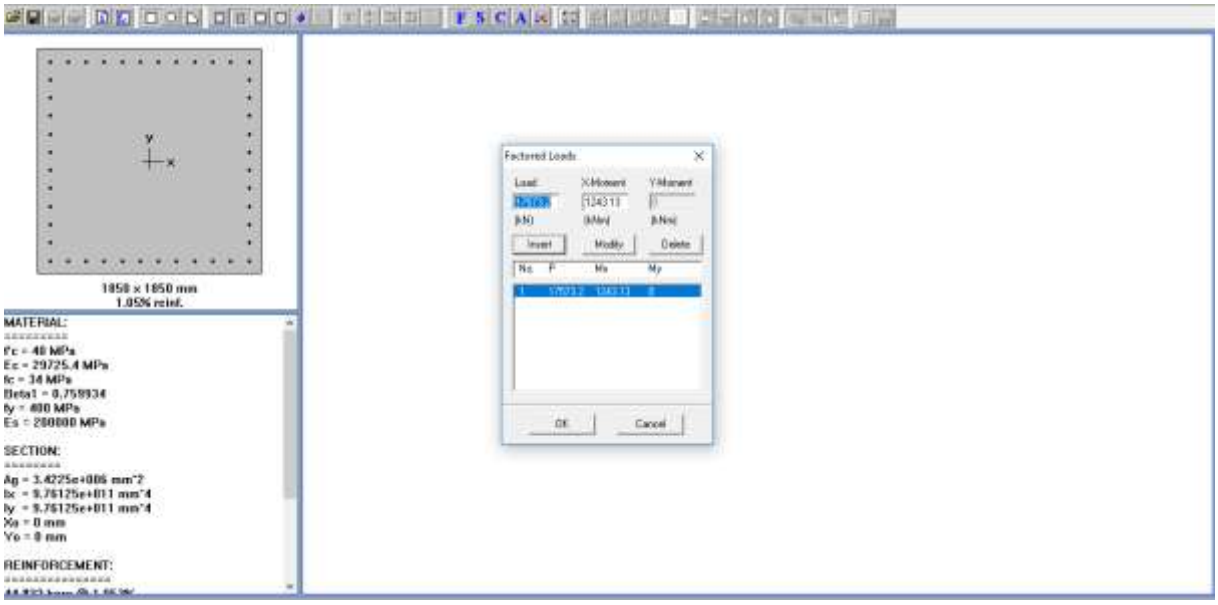

Memasukan data Pu dan Mu yang di peroleh dari analisis SAP2000.

Pada kolom persegi C1TM 138 berikut nilai Pu = 17573,2 kN , Mu = 1243,4 kNm.

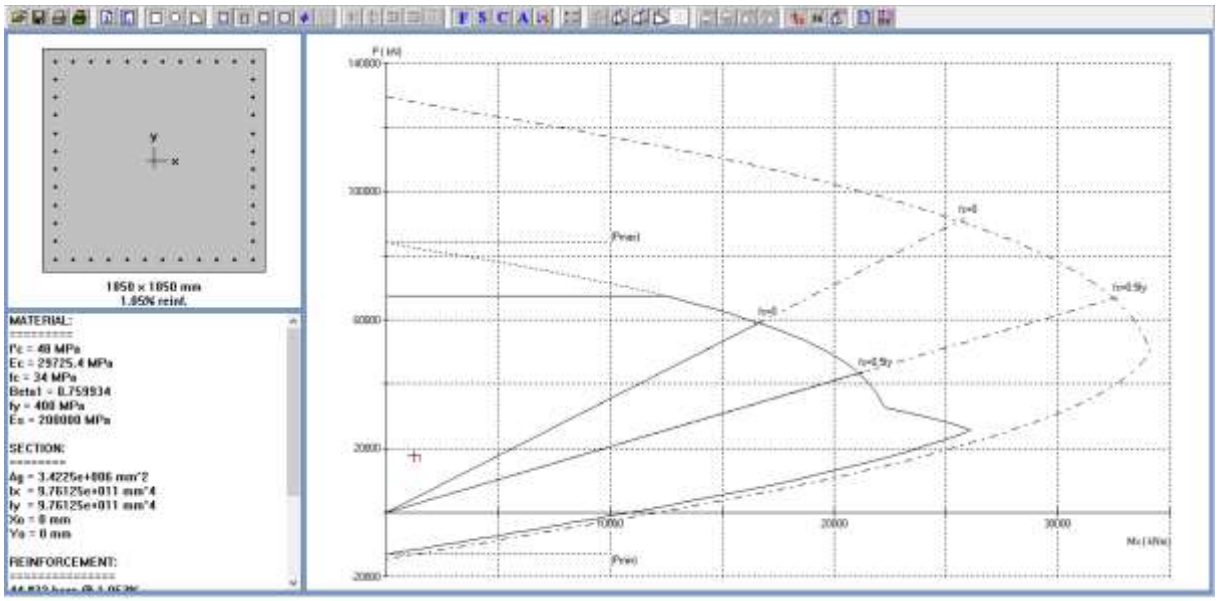

Setelah memasukan gaya yang bekerja dilanjutkan dengan slove – Execute untuk memperoleh kebutuhan tulangan serta jarak antar tulangan.

spView - kolom c1tm 139 persegi

File Edit View Help

```
  Code:      ACI 318-05                      Units: Metric

  Run Option: Investigation                  Slenderness: Not considered
  Run Axis:   X-axis                         Column Type: Architectural

Material Properties:
====================
  Concrete: Standard                         Steel: Standard
  f'c    = 40 MPa                            fy     = 400 MPa
  Ec     = 29725.4 MPa                       Es     = 200000 MPa
  fc     = 34 MPa                            Eps_yt = 0.002 mm/mm
  Eps_u = 0.003 mm/mm
  Betal = 0.759934

Section:
========
  Rectangular: Width = 1850 mm               Depth = 1850 mm

  Gross section area, Ag =  3.4225e+006 mm^2
  Ix =  9.76125e+011 mm^4                    Iy =  9.76125e+011 mm^4
  rx =  534.049 mm                           ry =  534.049 mm
  Xo =  0 mm                                 Yo =  0 mm

Reinforcement:
==============
  Bar Set: ASTM A615M
  Size Diam (mm) Area (mm^2)   Size Diam (mm) Area (mm^2)   Size Diam (mm) Area (mm^2)
  ---- --------- -----------   ---- --------- -----------   ---- --------- -----------
  # 10        10          71   # 13        13         129   # 16        16         199
  # 19        19         284   # 22        22         387   # 25        25         510
  # 29        29         645   # 32        32         819   # 36        36        1006
  # 43        43        1452   # 57        57        2581

  Confinement: Tied; #10 ties with #32 bars,  #13 with larger bars.
  phi(a) = 0.8,  phi(b) = 0.9,  phi(c) = 0.65

  Layout: Rectangular
  Pattern: Equal Bar Spacing  (Cover to transverse reinforcement)
  Total steel area: As = 36036 mm^2 at rho = 1.05%
  Minimum clear spacing = 117 mm

  44 #32   Cover = 80 mm

Factored Loads and Moments with Corresponding Capacities:
=========================================================
                 Pu          Mux        PhiMnx PhiMn/Mu NA depth Dt depth    eps_t    Phi
  No.            kN          kNm           kNm                 mm       mm
  --- ----------- ----------- ---------- -------- -------- -------- -------- ------
    1     17573.18      1243.13     22541.26   18.133      496     1744  0.00755  0.900
```

Hasil analisis dengan aplikasi Sp Col.

Selanjutnya untuk penampang lingkaran menggunakan tahapan yang sama namun nilai gaya dalam yang bekerja di sesuaiakan dengan hasil analisis SAP2000

TABLE: Element Forces											
Frame	Station	OutputCase	CaseType	P	V2	V3	T	M2	M3	FrameElem	ElemStation
Text	m	Text	Text	KN	KN	KN	KN-m	KN-m	KN-m	Text	m
11	0	U1	Combination	-11538,578	3088,048	206,076	91,5484	1,7981	29498,8076	11-1	0
11	6,915	U1	Combination	-13195,24	3088,048	206,076	91,5484	-1423,2141	8144,9538	11-1	6,915
11	13,83	U1	Combination	-14851,901	3088,048	206,076	91,5484	-2848,2262	-13208,9001	11-1	13,83
11	0	U1A	Combination	-12511,113	3257,507	265,198	118,0495	-3,5685	31117,5615	11-1	0
11	6,915	U1A	Combination	-14641,106	3257,507	265,198	118,0495	-1837,4132	8591,9016	11-1	6,915
11	13,83	U1A	Combination	-16771,099	3257,507	265,198	118,0495	-3671,2579	-13933,7583	11-1	13,83
11	0	U2	Combination	-7009,578	1698,986	195,674	69,4867	-3,8757	16229,6826	11-1	0
11	6,915	U2	Combination	-8666,239	1698,986	224,717	69,4867	-1457,3751	4481,1911	11-1	6,915
11	13,83	U2	Combination	-10322,9	1698,986	253,76	69,4867	-3111,7068	-7267,3004	11-1	13,83
11	0	U3	Combination	-8382,607	-3191,098	382,013	163,3022	-22,3984	1704,784	11-1	0
11	6,915	U3	Combination	-10039,268	-3191,098	396,534	163,3022	-2714,2261	23771,2241	11-1	6,915
11	13,83	U3	Combination	-11695,929	-3191,098	411,056	163,3022	-5506,4699	45837,6642	11-1	13,83
11	0	U4	Combination	-9730,866	2533,616	206,265	91,8163	-2,7755	24202,5478	11-1	0
11	6,915	U4	Combination	-11387,527	2533,616	206,265	91,8163	-1429,0991	6682,5901	11-1	6,915
11	13,83	U4	Combination	-13044,188	2533,616	206,265	91,8163	-2855,4228	-10837,3676	11-1	13,83
11	0	U5	Combination	-7009,578	1698,986	195,674	69,4867	-3,8757	16229,6826	11-1	0
11	6,915	U5	Combination	-8666,239	1698,986	224,717	69,4867	-1457,3751	4481,1911	11-1	6,915
11	13,83	U5	Combination	-10322,9	1698,986	253,76	69,4867	-3111,7068	-7267,3004	11-1	13,83
11	0	U6	Combination	-8382,607	-3191,098	382,013	163,3022	-22,3984	1704,784	11-1	0
11	6,915	U6	Combination	-10039,268	-3191,098	396,534	163,3022	-2714,2261	23771,2241	11-1	6,915
11	13,83	U6	Combination	-11695,929	-3191,098	411,056	163,3022	-5506,4699	45837,6642	11-1	13,83
11	0	U7	Combination	-7009,578	1698,982	-0,581	-0,8208	14,015	16229,6794	11-1	0
11	6,915	U7	Combination	-8666,239	1698,982	-0,581	-0,8208	18,034	4481,2177	11-1	6,915
11	13,83	U7	Combination	-10322,9	1698,982	-0,581	-0,8208	22,053	-7267,244	11-1	13,83
11	0	U8	Combination	-9730,866	2533,611	-0,867	-1,224	20,8999	24202,5436	11-1	0
11	6,915	U8	Combination	-11387,527	2533,611	-0,867	-1,224	26,8932	6682,6253	11-1	6,915
11	13,83	U8	Combination	-13044,188	2533,611	-0,867	-1,224	32,8866	-10837,293	11-1	13,83
11	0	U9	Combination	-6008,209	1456,274	167,72	59,5601	-3,322	13911,1565	11-1	0
11	6,915	U9	Combination	-7428,205	1456,274	192,614	59,5601	-1249,1786	3841,0209	11-1	6,915
11	13,83	U9	Combination	-8848,2	1456,274	217,508	59,5601	-2667,1773	-6229,1146	11-1	13,83
12	0	U1	Combination	-25215,046	-612,068	293,065	35,4435	83,8133	-5484,6118	12-1	0
12	6,915	U1	Combination	-26871,707	-612,068	293,065	35,4435	-1942,7324	-1252,1647	12-1	6,915
12	13,83	U1	Combination	-28528,368	-612,068	293,065	35,4435	-3969,2781	2980,2825	12-1	13,83
12	0	U1A	Combination	-26938,079	-645,654	376,545	45,7333	94,124	-5785,5794	12-1	0
12	6,915	U1A	Combination	-29068,072	-645,654	376,545	45,7333	-2509,688	-1320,8804	12-1	6,915
12	13,83	U1A	Combination	-31198,065	-645,654	376,545	45,7333	-5113,5	3143,8186	12-1	13,83
12	0	U2	Combination	-14534,109	-336,747	260,967	26,9287	51,1966	-3017,5275	12-1	0
12	6,915	U2	Combination	-16190,771	-336,747	290,01	26,9287	-1853,8062	-688,9198	12-1	6,915
12	13,83	U2	Combination	-17847,432	-336,747	319,053	26,9287	-3959,6413	1639,688	12-1	13,83
12	0	U3	Combination	-21392,181	-7215,372	533,357	64,0165	92,8631	-3011,0112	12-1	0
12	6,915	U3	Combination	-23048,842	-7215,372	547,879	64,0165	-3645,5089	1783,2861	12-1	6,915
12	13,83	U3	Combination	-24705,503	-7215,372	562,4	64,0165	-7484,2971	3107,5834	12-1	13,83
12	0	U4	Combination	-20951,839	-502,176	292,869	35,5704	73,2075	-4499,8951	12-1	0
12	6,915	U4	Combination	-22608,501	-502,176	292,869	35,5704	-1951,9796	-1027,3514	12-1	6,915
12	13,83	U4	Combination	-24265,162	-502,176	292,869	35,5704	-3977,1667	2445,1923	12-1	13,83
12	0	U5	Combination	-14534,109	-336,747	260,967	26,9287	51,1966	-3017,5275	12-1	0
12	6,915	U5	Combination	-16190,771	-336,747	290,01	26,9287	-1853,8062	-688,9198	12-1	6,915
12	13,83	U5	Combination	-17847,432	-336,747	319,053	26,9287	-3959,6413	1639,688	12-1	13,83
12	0	U6	Combination	-21392,181	-7215,372	533,357	64,0165	92,8631	-3011,0112	12-1	0
12	6,915	U6	Combination	-23048,842	-7215,372	547,879	64,0165	-3645,5089	1783,2861	12-1	6,915
12	13,83	U6	Combination	-24705,503	-7215,372	562,4	64,0165	-7484,2971	3107,5834	12-1	13,83
12	0	U7	Combination	-14534,109	-336,749	0,602	-0,3888	32,4999	-3017,5324	12-1	0
12	6,915	U7	Combination	-16190,77	-336,749	0,602	-0,3888	28,3367	-688,9101	12-1	6,915
12	13,83	U7	Combination	-17847,431	-336,749	0,602	-0,3888	24,1736	1639,7122	12-1	13,83
12	0	U8	Combination	-20951,839	-502,178	0,898	-0,5799	48,4655	-4499,9016	12-1	0
12	6,915	U8	Combination	-22608,5	-502,178	0,898	-0,5799	42,2572	-1027,3386	12-1	6,915
12	13,83	U8	Combination	-24265,161	-502,178	0,898	-0,5799	36,0489	2445,2243	12-1	13,83
12	0	U9	Combination	-12457,808	-288,641	223,686	23,0818	43,8828	-2586,4522	12-1	0
12	6,915	U9	Combination	-13877,803	-288,641	248,58	23,0818	-1588,9767	-590,5027	12-1	6,915
12	13,83	U9	Combination	-15297,799	-288,641	273,474	23,0818	-3393,9783	1405,4469	12-1	13,83
13	0	U1	Combination	-24716,576	399,538	289,05	-43,0385	81,8008	3801,7334	13-1	0
13	6,915	U1	Combination	-26373,237	399,538	289,05	-43,0385	-1916,9792	1038,9285	13-1	6,915
13	13,83	U1	Combination	-28029,898	399,538	289,05	-43,0385	-3915,7592	-1723,8763	13-1	13,83
13	0	U1A	Combination	-26412,256	421,462	371,399	-55,5309	91,8436	4010,3529	13-1	0
13	6,915	U1A	Combination	-28542,248	421,462	371,399	-55,5309	-2476,3825	1095,9432	13-1	6,915
13	13,83	U1A	Combination	-30672,241	421,462	371,399	-55,5309	-5044,6086	-1818,4666	13-1	13,83
13	0	U2	Combination	-14259,861	219,818	257,947	-32,697	49,9492	2091,64	13-1	0
13	6,915	U2	Combination	-15916,522	219,818	286,99	-32,697	-1834,1724	571,6015	13-1	6,915
13	13,83	U2	Combination	-17573,183	219,818	316,033	-32,697	-3919,1263	-948,4369	13-1	13,83
13	0	U3	Combination	-20037,568	-6399,777	526,385	-75,2157	88,6013	-28640,3879	13-1	0
13	6,915	U3	Combination	-21694,229	-6399,777	540,906	-75,2157	-3601,5581	15614,0688	13-1	6,915
13	13,83	U3	Combination	-23350,89	-6399,777	555,428	-75,2157	-7392,1337	59868,5254	13-1	13,83
13	0	U4	Combination	-20542,865	327,804	288,866	-43,1907	71,4339	3119,1634	13-1	0
13	6,915	U4	Combination	-22199,527	327,804	288,866	-43,1907	-1926,0753	852,4002	13-1	6,915
13	13,83	U4	Combination	-23856,188	327,804	288,866	-43,1907	-3923,5844	-1414,3629	13-1	13,83
13	0	U5	Combination	-14259,861	219,818	257,947	-32,697	49,9492	2091,64	13-1	0
13	6,915	U5	Combination	-15916,522	219,818	286,99	-32,697	-1834,1724	571,6015	13-1	6,915
13	13,83	U5	Combination	-17573,183	219,818	316,033	-32,697	-3919,1263	-948,4369	13-1	13,83
13	0	U6	Combination	-20037,568	-6399,777	526,385	-75,2157	88,6013	-28640,3879	13-1	0
13	6,915	U6	Combination	-21694,229	-6399,777	540,906	-75,2157	-3601,5581	15614,0688	13-1	6,915

13	13,83	U6	Combination	-23350,89	-6399,777	555,428	-75,2157	-7392,1337	59868,5254	13-1	13,83
13	0	U7	Combination	-14259,86	219,82	0,563	0,4664	31,7681	2091,6445	13-1	0
13	6,915	U7	Combination	-15916,521	219,82	0,563	0,4664	27,8738	571,591	13-1	6,915
13	13,83	U7	Combination	-17573,183	219,82	0,563	0,4664	23,9795	-948,4625	13-1	13,83
13	0	U8	Combination	-20542,865	327,807	0,84	0,6955	47,3743	3119,1693	13-1	0
13	6,915	U8	Combination	-22199,526	327,807	0,84	0,6955	41,5669	852,3863	13-1	6,915
13	13,83	U8	Combination	-23856,187	327,807	0,84	0,6955	35,7594	-1414,3968	13-1	13,83
13	0	U9	Combination	-12222,738	188,415	221,098	-28,026	42,8136	1792,8343	13-1	0
13	6,915	U9	Combination	-13642,733	188,415	245,992	-28,026	-1572,1478	489,9442	13-1	6,915
13	13,83	U9	Combination	-15062,728	188,415	270,886	-28,026	-3359,2511	-812,9459	13-1	13,83
14	0	U1	Combination	-11164,035	-2875,519	201,133	-94,8589	-0,5274	-27167,4201	14-1	0
14	6,915	U1	Combination	-12820,696	-2875,519	201,133	-94,8589	-1391,365	-7283,2085	14-1	6,915
14	13,83	U1	Combination	-14477,357	-2875,519	201,133	-94,8589	-2782,2027	12601,0031	14-1	13,83
14	0	U1A	Combination	-12116,016	-3033,315	258,845	-122,3261	-6,3565	-28658,2385	14-1	0
14	6,915	U1A	Combination	-14246,009	-3033,315	258,845	-122,3261	-1796,2707	-7682,8679	14-1	6,915
14	13,83	U1A	Combination	-16376,002	-3033,315	258,845	-122,3261	-3586,1849	13292,5026	14-1	13,83
14	0	U2	Combination	-6803,511	-1582,057	191,94	-72,0064	-5,4533	-14946,9975	14-1	0
14	6,915	U2	Combination	-8460,172	-1582,057	220,983	-72,0064	-1433,1354	-4007,0753	14-1	6,915
14	13,83	U2	Combination	-10116,833	-1582,057	250,026	-72,0064	-3061,6498	6932,8469	14-1	13,83
14	0	U3	Combination	-10836,783	-8113,754	374,633	-166,8236	-22,144	-45089,8163	14-1	0
14	6,915	U3	Combination	-12493,444	-8113,754	389,155	-166,8236	-2662,9403	11016,7896	14-1	6,915
14	13,83	U3	Combination	-14150,105	-8113,754	403,676	-166,8236	-5404,1528	67123,3956	14-1	13,83
14	0	U4	Combination	-9423,568	-2359,245	201,324	-95,1426	-4,9439	-22289,7411	14-1	0
14	6,915	U4	Combination	-11080,229	-2359,245	201,324	-95,1426	-1397,0994	-5975,564	14-1	6,915
14	13,83	U4	Combination	-12736,891	-2359,245	201,324	-95,1426	-2789,255	10338,6132	14-1	13,83
14	0	U5	Combination	-6803,511	-1582,057	191,94	-72,0064	-5,4533	-14946,9975	14-1	0
14	6,915	U5	Combination	-8460,172	-1582,057	220,983	-72,0064	-1433,1354	-4007,0753	14-1	6,915
14	13,83	U5	Combination	-10116,833	-1582,057	250,026	-72,0064	-3061,6498	6932,8469	14-1	13,83
14	0	U6	Combination	-10836,783	-8113,754	374,633	-166,8236	-22,144	-45089,8163	14-1	0
14	6,915	U6	Combination	-12493,444	-8113,754	389,155	-166,8236	-2662,9403	11016,7896	14-1	6,915
14	13,83	U6	Combination	-14150,105	-8113,754	403,676	-166,8236	-5404,1528	67123,3956	14-1	13,83
14	0	U7	Combination	-6803,511	-1582,052	-0,584	0,8691	13,5338	-14946,9946	14-1	0
14	6,915	U7	Combination	-8460,172	-1582,052	-0,584	0,8691	17,5723	-4007,1016	14-1	6,915
14	13,83	U7	Combination	-10116,834	-1582,052	-0,584	0,8691	21,6108	6932,7913	14-1	13,83
14	0	U8	Combination	-9423,569	-2359,239	-0,871	1,2961	20,1823	-22289,7372	14-1	0
14	6,915	U8	Combination	-11080,23	-2359,239	-0,871	1,2961	26,2047	-5975,5988	14-1	6,915
14	13,83	U8	Combination	-12736,891	-2359,239	-0,871	1,2961	32,2271	10338,5396	14-1	13,83
14	0	U9	Combination	-5831,581	-1356,049	164,52	-61,7198	-4,6742	-12811,7122	14-1	0
14	6,915	U9	Combination	-7251,576	-1356,049	189,414	-61,7198	-1228,4017	-3434,636	14-1	6,915
14	13,83	U9	Combination	-8671,571	-1356,049	214,308	-61,7198	-2624,2713	5942,4402	14-1	13,83
11	0	U1	Combination	-11533,874	3081,499	206,704	104,981	1,6902	29383,0063	11-1	0
11	6,915	U1	Combination	-13210,433	3081,499	206,704	104,981	-1427,6687	8074,4421	11-1	6,915
11	13,83	U1	Combination	-14886,991	3081,499	206,704	104,981	-2857,0276	-13234,1222	11-1	13,83
11	0	U1A	Combination	-12506,151	3250,598	266,009	135,371	-3,7078	30995,4055	11-1	0
11	6,915	U1A	Combination	-14661,726	3250,598	266,009	135,371	-1843,1621	8517,5207	11-1	6,915
11	13,83	U1A	Combination	-16817,301	3250,598	266,009	135,371	-3682,6165	-13960,3641	11-1	13,83
11	0	U2	Combination	-7006,99	1695,383	196,151	79,6827	-3,9578	16165,9709	11-1	0
11	6,915	U2	Combination	-8683,548	1695,383	225,194	79,6827	-1460,7605	4442,3971	11-1	6,915
11	13,83	U2	Combination	-10360,106	1695,383	254,237	79,6827	-3118,3956	-7281,1768	11-1	13,83
11	0	U3	Combination	-8367,131	-3193,991	383,135	187,2579	-22,6043	1407,1295	11-1	0
11	6,915	U3	Combination	-10043,689	-3193,991	397,657	187,2579	-2722,1938	23493,5778	11-1	6,915
11	13,83	U3	Combination	-11720,248	-3193,991	412,178	187,2579	-5522,1995	45580,026	11-1	13,83
11	0	U4	Combination	-9727,006	2528,243	206,896	105,2885	-2,8838	24107,5376	11-1	0
11	6,915	U4	Combination	-11403,565	2528,243	206,896	105,2885	-1433,5705	6624,7383	11-1	6,915
11	13,83	U4	Combination	-13080,123	2528,243	206,896	105,2885	-2864,2573	-10858,0609	11-1	13,83
11	0	U5	Combination	-7006,99	1695,383	196,151	79,6827	-3,9578	16165,9709	11-1	0
11	6,915	U5	Combination	-8683,548	1695,383	225,194	79,6827	-1460,7605	4442,3971	11-1	6,915
11	13,83	U5	Combination	-10360,106	1695,383	254,237	79,6827	-3118,3956	-7281,1768	11-1	13,83
11	0	U6	Combination	-8367,131	-3193,991	383,135	187,2579	-22,6043	1407,1295	11-1	0
11	6,915	U6	Combination	-10043,689	-3193,991	397,657	187,2579	-2722,1938	23493,5778	11-1	6,915
11	13,83	U6	Combination	-11720,248	-3193,991	412,178	187,2579	-5522,1995	45580,026	11-1	13,83
11	0	U7	Combination	-7006,99	1695,379	-0,588	-0,9425	14,0165	16165,9678	11-1	0
11	6,915	U7	Combination	-8683,548	1695,379	-0,588	-0,9425	18,0855	4442,4231	11-1	6,915
11	13,83	U7	Combination	-10360,107	1695,379	-0,588	-0,9425	22,1544	-7281,1216	11-1	13,83
11	0	U8	Combination	-9727,007	2528,237	-0,877	-1,4055	20,9022	24107,5335	11-1	0
11	6,915	U8	Combination	-11403,565	2528,237	-0,877	-1,4055	26,97	6624,7728	11-1	6,915
11	13,83	U8	Combination	-13080,124	2528,237	-0,877	-1,4055	33,0378	-10857,988	11-1	13,83
11	0	U9	Combination	-6005,991	1453,185	168,13	68,2995	-3,3924	13856,5465	11-1	0
11	6,915	U9	Combination	-7443,041	1453,185	193,024	68,2995	-1252,0804	3807,7689	11-1	6,915
11	13,83	U9	Combination	-8880,091	1453,185	217,918	68,2995	-2672,9105	-6241,0087	11-1	13,83
12	0	U1	Combination	-25219,966	-612,66	292,397	40,6815	83,9326	-5485,3398	12-1	0
12	6,915	U1	Combination	-26896,525	-612,66	292,397	40,6815	-1937,9894	-1248,7952	12-1	6,915
12	13,83	U1	Combination	-28573,083	-612,66	292,397	40,6815	-3959,9115	2987,7493	12-1	13,83
12	0	U1A	Combination	-26943,27	-646,279	375,683	52,4923	94,2781	-5786,3474	12-1	0
12	6,915	U1A	Combination	-29098,845	-646,279	375,683	52,4923	-2503,5669	-1317,326	12-1	6,915
12	13,83	U1A	Combination	-31254,42	-646,279	375,683	52,4923	-5101,4118	3151,6954	12-1	13,83
12	0	U2	Combination	-14536,817	-337,073	260,459	30,9086	51,2874	-3017,9281	12-1	0
12	6,915	U2	Combination	-16213,375	-337,073	289,502	30,9086	-1850,2015	-687,0659	12-1	6,915
12	13,83	U2	Combination	-17889,934	-337,073	318,545	30,9086	-3952,5228	1643,7963	12-1	13,83
12	0	U3	Combination	-21401,773	-7218,171	532,172	73,4723	93,0838	-36348,7783	12-1	0
12	6,915	U3	Combination	-23078,331	-7218,171	546,694	73,4723	-3637,0954	13564,8718	12-1	6,915
12	13,83	U3	Combination	-24754,89	-7218,171	561,215	73,4723	-7467,6908	63478,5219	12-1	13,83
12	0	U4	Combination	-20955,877	-502,662	292,198	40,8274	73,3274	-4500,4924	12-1	0

12	6,915	U4	Combination	-22632,435	-502,662	292,198	40,8274	-1947,2187	-1024,5869	12-1	6,915
12	13,83	U4	Combination	-24308,993	-502,662	292,198	40,8274	-3967,7648	2451,3186	12-1	13,83
12	0	U5	Combination	-14536,817	-337,073	260,459	30,9086	51,2874	-3017,9281	12-1	0
12	6,915	U5	Combination	-16213,375	-337,073	289,502	30,9086	-1850,2015	-687,0659	12-1	6,915
12	13,83	U5	Combination	-17889,934	-337,073	318,545	30,9086	-3952,5228	1643,7963	12-1	13,83
12	0	U6	Combination	-21401,773	-7218,171	532,172	73,4723	93,0838	-36348,7783	12-1	0
12	6,915	U6	Combination	-23078,331	-7218,171	546,694	73,4723	-3637,0954	13564,8718	12-1	6,915
12	13,83	U6	Combination	-24754,89	-7218,171	561,215	73,4723	-7467,6908	63478,5219	12-1	13,83
12	0	U7	Combination	-14536,816	-337,075	0,61	-0,4469	32,4982	-3017,9329	12-1	0
12	6,915	U7	Combination	-16213,375	-337,075	0,61	-0,4469	28,2818	-687,0565	12-1	6,915
12	13,83	U7	Combination	-17889,933	-337,075	0,61	-0,4469	24,0653	1643,82	12-1	13,83
12	0	U8	Combination	-20955,876	-502,664	0,909	-0,6664	48,4631	-4500,4988	12-1	0
12	6,915	U8	Combination	-22632,434	-502,664	0,909	-0,6664	42,1753	-1024,5744	12-1	6,915
12	13,83	U8	Combination	-24308,993	-502,664	0,909	-0,6664	35,8874	2451,35	12-1	13,83
12	0	U9	Combination	-12460,129	-288,92	223,25	26,4931	43,9606	-2586,7955	12-1	0
12	6,915	U9	Combination	-13897,179	-288,92	248,144	26,4931	-1585,887	-588,9136	12-1	6,915
12	13,83	U9	Combination	-15334,229	-288,92	273,038	26,4931	-3387,8767	1408,9682	12-1	13,83
13	0	U1	Combination	-24720,79	400,51	288,423	-49,4363	81,9081	3806,2988	13-1	0
13	6,915	U1	Combination	-26397,348	400,51	288,423	-49,4363	-1912,5389	1036,772	13-1	6,915
13	13,83	U1	Combination	-28073,907	400,51	288,423	-49,4363	-3906,9859	-1732,7548	13-1	13,83
13	0	U1A	Combination	-26416,701	422,487	370,591	-63,786	91,9823	4015,1688	13-1	0
13	6,915	U1A	Combination	-28572,276	422,487	370,591	-63,786	-2470,652	1093,6682	13-1	6,915
13	13,83	U1A	Combination	-30727,851	422,487	370,591	-63,786	-5033,2863	-1827,8324	13-1	13,83
13	0	U2	Combination	-14262,179	220,352	257,471	-37,5577	50,031	2094,1518	13-1	0
13	6,915	U2	Combination	-15938,738	220,352	286,514	-37,5577	-1830,7978	570,415	13-1	6,915
13	13,83	U2	Combination	-17615,296	220,352	315,557	-37,5577	-3912,4589	-953,3218	13-1	13,83
13	0	U3	Combination	-20034,983	-6401,368	525,271	-86,4047	88,7844	-28874,0371	13-1	0
13	6,915	U3	Combination	-21711,541	-6401,368	539,792	-86,4047	-3593,6692	15391,4222	13-1	6,915
13	13,83	U3	Combination	-23388,1	-6401,368	554,314	-86,4047	-7376,5389	59656,8815	13-1	13,83
13	0	U4	Combination	-20546,323	328,601	288,237	-49,6113	71,5418	3122,9091	13-1	0
13	6,915	U4	Combination	-22222,881	328,601	288,237	-49,6113	-1921,6182	850,6308	13-1	6,915
13	13,83	U4	Combination	-23899,44	328,601	288,237	-49,6113	-3914,7782	-1421,6474	13-1	13,83
13	0	U5	Combination	-14262,179	220,352	257,471	-37,5577	50,031	2094,1518	13-1	0
13	6,915	U5	Combination	-15938,738	220,352	286,514	-37,5577	-1830,7978	570,415	13-1	6,915
13	13,83	U5	Combination	-17615,296	220,352	315,557	-37,5577	-3912,4589	-953,3218	13-1	13,83
13	0	U6	Combination	-20034,983	-6401,368	525,271	-86,4047	88,7844	-28874,0371	13-1	0
13	6,915	U6	Combination	-21711,541	-6401,368	539,792	-86,4047	-3593,6692	15391,4222	13-1	6,915
13	13,83	U6	Combination	-23388,1	-6401,368	554,314	-86,4047	-7376,5389	59656,8815	13-1	13,83
13	0	U7	Combination	-14262,179	220,355	0,57	0,5363	31,7661	2094,1563	13-1	0
13	6,915	U7	Combination	-15938,737	220,355	0,57	0,5363	27,8223	570,4047	13-1	6,915
13	13,83	U7	Combination	-17615,296	220,355	0,57	0,5363	23,8786	-953,3469	13-1	13,83
13	0	U8	Combination	-20546,323	328,604	0,85	0,7998	47,3713	3122,915	13-1	0
13	6,915	U8	Combination	-22222,881	328,604	0,85	0,7998	41,4901	850,6172	13-1	6,915
13	13,83	U8	Combination	-23899,439	328,604	0,85	0,7998	35,609	-1421,6806	13-1	13,83
13	0	U9	Combination	-12224,725	188,873	220,69	-32,1923	42,8837	1794,9873	13-1	0
13	6,915	U9	Combination	-13661,775	188,873	245,584	-32,1923	-1569,2552	488,9271	13-1	6,915
13	13,83	U9	Combination	-15098,825	188,873	270,478	-32,1923	-3353,5362	-817,133	13-1	13,83
14	0	U1	Combination	-11159,604	-2869,349	201,8	-108,8083	-0,6461	-27061,5859	14-1	0
14	6,915	U1	Combination	-12836,163	-2869,349	201,8	-108,8083	-1396,0937	-7220,0394	14-1	6,915
14	13,83	U1	Combination	-14512,721	-2869,349	201,8	-108,8083	-2791,5412	12621,507	14-1	13,83
14	0	U1A	Combination	-12111,342	-3026,806	259,705	-140,3152	-6,51	-28546,5966	14-1	0
14	6,915	U1A	Combination	-14266,918	-3026,806	259,705	-140,3152	-1802,3734	-7616,2327	14-1	6,915
14	13,83	U1A	Combination	-16422,493	-3026,806	259,705	-140,3152	-3598,2369	13314,1313	14-1	13,83
14	0	U2	Combination	-6801,073	-1578,662	192,447	-82,5957	-5,5438	-14888,7695	14-1	0
14	6,915	U2	Combination	-8477,632	-1578,662	221,49	-82,5957	-1436,7292	-3972,3211	14-1	6,915
14	13,83	U2	Combination	-10154,19	-1578,662	250,533	-82,5957	-3068,7469	6944,1274	14-1	13,83
14	0	U3	Combination	-10845,252	-8106,47	375,81	-191,3656	-22,3419	-45207,1714	14-1	0
14	6,915	U3	Combination	-12521,811	-8106,47	390,331	-191,3656	-2671,2749	10849,0708	14-1	6,915
14	13,83	U3	Combination	-14198,369	-8106,47	404,853	-191,3656	-5420,6242	66905,3131	14-1	13,83
14	0	U4	Combination	-9419,933	-2354,183	201,993	-109,1341	-5,0633	-22202,9085	14-1	0
14	6,915	U4	Combination	-11096,491	-2354,183	201,993	-109,1341	-1401,846	-5923,7365	14-1	6,915
14	13,83	U4	Combination	-12773,05	-2354,183	201,993	-109,1341	-2798,6287	10355,4355	14-1	13,83
14	0	U5	Combination	-6801,073	-1578,662	192,447	-82,5957	-5,5438	-14888,7695	14-1	0
14	6,915	U5	Combination	-8477,632	-1578,662	221,49	-82,5957	-1436,7292	-3972,3211	14-1	6,915
14	13,83	U5	Combination	-10154,19	-1578,662	250,533	-82,5957	-3068,7469	6944,1274	14-1	13,83
14	0	U6	Combination	-10845,252	-8106,47	375,81	-191,3656	-22,3419	-45207,1714	14-1	0
14	6,915	U6	Combination	-12521,811	-8106,47	390,331	-191,3656	-2671,2749	10849,0708	14-1	6,915
14	13,83	U6	Combination	-14198,369	-8106,47	404,853	-191,3656	-5420,6242	66905,3131	14-1	13,83
14	0	U7	Combination	-6801,074	-1578,658	-0,592	0,9982	13,5359	-14888,7667	14-1	0
14	6,915	U7	Combination	-8477,632	-1578,658	-0,592	0,9982	17,6272	-3972,3469	14-1	6,915
14	13,83	U7	Combination	-10154,19	-1578,658	-0,592	0,9982	21,7185	6944,073	14-1	13,83
14	0	U8	Combination	-9419,933	-2354,177	-0,882	1,4886	20,1855	-22202,9048	14-1	0
14	6,915	U8	Combination	-11096,492	-2354,177	-0,882	1,4886	26,2866	-5923,7706	14-1	6,915
14	13,83	U8	Combination	-12773,05	-2354,177	-0,882	1,4886	32,3878	10355,3635	14-1	13,83
14	0	U9	Combination	-5829,491	-1353,139	164,954	-70,7963	-4,7518	-12761,8025	14-1	0
14	6,915	U9	Combination	-7266,541	-1353,139	189,848	-70,7963	-1231,4821	-3404,8466	14-1	6,915
14	13,83	U9	Combination	-8703,591	-1353,139	214,742	-70,7963	-2630,3545	5952,1092	14-1	13,83
11	0	U1	Combination	-11613,498	3258,742	198,255	128,9456	4,8983	31375,58	11-1	0
11	6,915	U1	Combination	-13624,608	3258,742	198,255	128,9456	-1366,0354	8841,3769	11-1	6,915
11	13,83	U1	Combination	-15635,718	3258,742	198,255	128,9456	-2736,9692	-13692,8261	11-1	13,83
11	0	U1A	Combination	-12590,144	3437,568	255,108	166,2694	0,4308	33097,3221	11-1	0
11	6,915	U1A	Combination	-15175,856	3437,568	255,108	166,2694	-1763,6442	9326,5393	11-1	6,915
11	13,83	U1A	Combination	-17761,569	3437,568	255,108	166,2694	-3527,7192	-14444,2434	11-1	13,83

11	0	U2	Combination	-7050,797	1792,899	189,733	97,8692	-1,5212	17262,2469	11-1	0
11	6,915	U2	Combination	-9061,907	1792,899	218,776	97,8692	-1413,9413	4864,3482	11-1	6,915
11	13,83	U2	Combination	-11073,017	1792,899	247,819	97,8692	-3027,1938	-7533,5504	11-1	13,83
11	0	U3	Combination	-8627,901	-3082,047	368,165	230,0135	-16,6573	6443,686	11-1	0
11	6,915	U3	Combination	-10639,011	-3082,047	382,686	230,0135	-2612,7259	27756,0377	11-1	6,915
11	13,83	U3	Combination	-12650,121	-3082,047	397,208	230,0135	-5309,2106	49068,3893	11-1	13,83
11	0	U4	Combination	-9792,334	2673,664	198,418	129,3206	0,335	25742,3616	11-1	0
11	6,915	U4	Combination	-11803,444	2673,664	198,418	129,3206	-1371,7233	7253,975	11-1	6,915
11	13,83	U4	Combination	-13814,554	2673,664	198,418	129,3206	-2743,7816	-11234,4115	11-1	13,83
11	0	U5	Combination	-7050,797	1792,899	189,733	97,8692	-1,5212	17262,2469	11-1	0
11	6,915	U5	Combination	-9061,907	1792,899	218,776	97,8692	-1413,9413	4864,3482	11-1	6,915
11	13,83	U5	Combination	-11073,017	1792,899	247,819	97,8692	-3027,1938	-7533,5504	11-1	13,83
11	0	U6	Combination	-8627,901	-3082,047	368,165	230,0135	-16,6573	6443,686	11-1	0
11	6,915	U6	Combination	-10639,011	-3082,047	382,686	230,0135	-2612,7259	27756,0377	11-1	6,915
11	13,83	U6	Combination	-12650,121	-3082,047	397,208	230,0135	-5309,2106	49068,3893	11-1	13,83
11	0	U7	Combination	-7050,797	1792,894	-0,498	-1,1491	13,9835	17262,244	11-1	0
11	6,915	U7	Combination	-9061,907	1792,894	-0,498	-1,1491	17,4296	4864,3807	11-1	6,915
11	13,83	U7	Combination	-11073,017	1792,894	-0,498	-1,1491	20,8757	-7533,4825	11-1	13,83
11	0	U8	Combination	-9792,334	2673,657	-0,743	-1,7137	20,853	25742,3578	11-1	0
11	6,915	U8	Combination	-11803,444	2673,657	-0,743	-1,7137	25,992	7254,018	11-1	6,915
11	13,83	U8	Combination	-13814,554	2673,657	-0,743	-1,7137	31,1309	-11234,3217	11-1	13,83
11	0	U9	Combination	-6043,54	1536,771	162,628	83,8879	-1,3039	14796,2116	11-1	0
11	6,915	U9	Combination	-7767,349	1536,771	187,522	83,8879	-1211,9497	4169,4414	11-1	6,915
11	13,83	U9	Combination	-9491,157	1536,771	212,416	83,8879	-2594,7375	-6457,3289	11-1	13,83
12	0	U1	Combination	-25136,485	-619,183	301,113	49,3583	80,5103	-5495,7799	12-1	0
12	6,915	U1	Combination	-27147,595	-619,183	301,113	49,3583	-2001,6883	-1214,1273	12-1	6,915
12	13,83	U1	Combination	-29158,705	-619,183	301,113	49,3583	-4083,8869	3067,5254	12-1	13,83
12	0	U1A	Combination	-26855,208	-653,16	386,929	63,694	89,8637	-5797,3606	12-1	0
12	6,915	U1A	Combination	-29440,92	-653,16	386,929	63,694	-2585,7502	-1280,7564	12-1	6,915
12	13,83	U1A	Combination	-32026,633	-653,16	386,929	63,694	-5261,364	3235,8478	12-1	13,83
12	0	U2	Combination	-14490,887	-340,662	267,081	37,5062	48,6885	-3023,6722	12-1	0
12	6,915	U2	Combination	-16501,997	-340,662	296,124	37,5062	-1898,5902	-667,9929	12-1	6,915
12	13,83	U2	Combination	-18513,107	-340,662	325,167	37,5062	-4046,7013	1687,6863	12-1	13,83
12	0	U3	Combination	-21242,848	-7192,603	547,63	89,2032	86,8628	-32314,2362	12-1	0
12	6,915	U3	Combination	-23253,958	-7192,603	562,152	89,2032	-3750,208	17422,6125	12-1	6,915
12	13,83	U3	Combination	-25265,068	-7192,603	576,673	89,2032	-7687,6949	67159,4613	12-1	13,83
12	0	U4	Combination	-20887,384	-508,014	300,945	49,5398	69,894	-4509,0582	12-1	0
12	6,915	U4	Combination	-22898,494	-508,014	300,945	49,5398	-2011,139	-996,1439	12-1	6,915
12	13,83	U4	Combination	-24909,603	-508,014	300,945	49,5398	-4092,172	2516,7705	12-1	13,83
12	0	U5	Combination	-14490,887	-340,662	267,081	37,5062	48,6885	-3023,6722	12-1	0
12	6,915	U5	Combination	-16501,997	-340,662	296,124	37,5062	-1898,5902	-667,9929	12-1	6,915
12	13,83	U5	Combination	-18513,107	-340,662	325,167	37,5062	-4046,7013	1687,6863	12-1	13,83
12	0	U6	Combination	-21242,848	-7192,603	547,63	89,2032	86,8628	-32314,2362	12-1	0
12	6,915	U6	Combination	-23253,958	-7192,603	562,152	89,2032	-3750,208	17422,6125	12-1	6,915
12	13,83	U6	Combination	-25265,068	-7192,603	576,673	89,2032	-7687,6949	67159,4613	12-1	13,83
12	0	U7	Combination	-14490,887	-340,665	0,517	-0,5562	32,5325	-3023,6765	12-1	0
12	6,915	U7	Combination	-16501,996	-340,665	0,517	-0,5562	28,9606	-667,981	12-1	6,915
12	13,83	U7	Combination	-18513,106	-340,665	0,517	-0,5562	25,3888	1687,7146	12-1	13,83
12	0	U8	Combination	-20887,383	-508,017	0,77	-0,8294	48,5141	-4509,064	12-1	0
12	6,915	U8	Combination	-22898,493	-508,017	0,77	-0,8294	43,1876	-996,128	12-1	6,915
12	13,83	U8	Combination	-24909,603	-508,017	0,77	-0,8294	37,8611	2516,8079	12-1	13,83
12	0	U9	Combination	-12420,76	-291,996	228,926	32,1481	41,733	-2591,719	12-1	0
12	6,915	U9	Combination	-14144,569	-291,996	253,82	32,1481	-1627,363	-572,5654	12-1	6,915
12	13,83	U9	Combination	-15868,377	-291,996	278,714	32,1481	-3468,6011	1446,5883	12-1	13,83
13	0	U1	Combination	-24649,501	395,617	296,619	-58,8003	78,5876	3741,6608	13-1	0
13	6,915	U1	Combination	-26660,611	395,617	296,619	-58,8003	-1972,5329	1005,9722	13-1	6,915
13	13,83	U1	Combination	-28671,721	395,617	296,619	-58,8003	-4023,6535	-1729,7165	13-1	13,83
13	0	U1A	Combination	-26341,5	417,325	381,164	-75,8742	87,6952	3946,984	13-1	0
13	6,915	U1A	Combination	-28927,213	417,325	381,164	-75,8742	-2548,0563	1061,179	13-1	6,915
13	13,83	U1A	Combination	-31512,925	417,325	381,164	-75,8742	-5183,8078	-1824,6259	13-1	13,83
13	0	U2	Combination	-14222,958	217,66	263,697	-44,6772	47,5058	2058,5894	13-1	0
13	6,915	U2	Combination	-16234,067	217,66	292,74	-44,6772	-1876,3729	553,4702	13-1	6,915
13	13,83	U2	Combination	-18245,177	217,66	321,783	-44,6772	-4001,084	-951,6489	13-1	13,83
13	0	U3	Combination	-20075,211	-6373,336	539,81	-102,7286	83,0425	-24879,4072	13-1	0
13	6,915	U3	Combination	-22086,321	-6373,336	554,331	-102,7286	-3699,9501	19192,2093	13-1	6,915
13	13,83	U3	Combination	-24097,431	-6373,336	568,853	-102,7286	-7583,3588	63263,8259	13-1	13,83
13	0	U4	Combination	-20487,834	324,586	296,461	-59,0133	68,2074	3069,8764	13-1	0
13	6,915	U4	Combination	-22498,943	324,586	296,461	-59,0133	-1981,8216	825,3615	13-1	6,915
13	13,83	U4	Combination	-24510,053	324,586	296,461	-59,0133	-4031,8505	-1419,1535	13-1	13,83
13	0	U5	Combination	-14222,958	217,66	263,697	-44,6772	47,5058	2058,5894	13-1	0
13	6,915	U5	Combination	-16234,067	217,66	292,74	-44,6772	-1876,3729	553,4702	13-1	6,915
13	13,83	U5	Combination	-18245,177	217,66	321,783	-44,6772	-4001,084	-951,6489	13-1	13,83
13	0	U6	Combination	-20075,211	-6373,336	539,81	-102,7286	83,0425	-24879,4072	13-1	0
13	6,915	U6	Combination	-22086,321	-6373,336	554,331	-102,7286	-3699,9501	19192,2093	13-1	6,915
13	13,83	U6	Combination	-24097,431	-6373,336	568,853	-102,7286	-7583,3588	63263,8259	13-1	13,83
13	0	U7	Combination	-14222,957	217,662	0,484	0,6526	31,809	2058,5935	13-1	0
13	6,915	U7	Combination	-16234,067	217,662	0,484	0,6526	28,4638	553,4573	13-1	6,915
13	13,83	U7	Combination	-18245,177	217,662	0,484	0,6526	25,1187	-951,6789	13-1	13,83
13	0	U8	Combination	-20487,833	324,59	0,721	0,9733	47,4352	3069,8818	13-1	0
13	6,915	U8	Combination	-22498,943	324,59	0,721	0,9733	42,4467	825,3444	13-1	6,915
13	13,83	U8	Combination	-24510,053	324,59	0,721	0,9733	37,4582	-1419,1931	13-1	13,83
13	0	U9	Combination	-12191,106	186,566	226,026	-38,2948	40,7193	1764,5052	13-1	0
13	6,915	U9	Combination	-13914,915	186,566	250,92	-38,2948	-1608,3196	474,403	13-1	6,915

13	13,83	U9	Combination	-15638,723	186,566	275,814	-38,2948	-3429,5006	-815,6991	13-1	13,83
14	0	U1	Combination	-11234,75	-3035,176	193,337	-132,0836	2,8885	-28885,3399	14-1	0
14	6,915	U1	Combination	-13245,86	-3035,176	193,337	-132,0836	-1334,0341	-7897,1007	14-1	6,915
14	13,83	U1	Combination	-15256,97	-3035,176	193,337	-132,0836	-2670,9566	13091,1384	14-1	13,83
14	0	U1A	Combination	-12190,612	-3201,733	248,786	-170,3271	-1,947	-30470,4294	14-1	0
14	6,915	U1A	Combination	-14776,325	-3201,733	248,786	-170,3271	-1722,3037	-8330,4459	14-1	6,915
14	13,83	U1A	Combination	-17362,037	-3201,733	248,786	-170,3271	-3442,6604	13809,5376	14-1	13,83
14	0	U2	Combination	-6842,417	-1669,897	186,018	-100,2611	-2,8563	-15892,1642	14-1	0
14	6,915	U2	Combination	-8853,527	-1669,897	215,061	-100,2611	-1389,5846	-4344,8256	14-1	6,915
14	13,83	U2	Combination	-10864,637	-1669,897	244,104	-100,2611	-2977,1451	7202,513	14-1	13,83
14	0	U3	Combination	-10703,179	-8272,015	360,783	-232,2463	-16,3259	-43274,2798	14-1	0
14	6,915	U3	Combination	-12714,288	-8272,015	375,305	-232,2463	-2561,3494	13926,7033	14-1	6,915
14	13,83	U3	Combination	-14725,398	-8272,015	389,826	-232,2463	-5206,7891	71127,6863	14-1	13,83
14	0	U4	Combination	-9481,587	-2490,237	193,5	-132,4766	-1,5144	-23699,2229	14-1	0
14	6,915	U4	Combination	-11492,697	-2490,237	193,5	-132,4766	-1339,5696	-6479,2357	14-1	6,915
14	13,83	U4	Combination	-13503,807	-2490,237	193,5	-132,4766	-2677,6248	10740,7515	14-1	13,83
14	0	U5	Combination	-6842,417	-1669,897	186,018	-100,2611	-2,8563	-15892,1642	14-1	0
14	6,915	U5	Combination	-8853,527	-1669,897	215,061	-100,2611	-1389,5846	-4344,8256	14-1	6,915
14	13,83	U5	Combination	-10864,637	-1669,897	244,104	-100,2611	-2977,1451	7202,513	14-1	13,83
14	0	U6	Combination	-10703,179	-8272,015	360,783	-232,2463	-16,3259	-43274,2798	14-1	0
14	6,915	U6	Combination	-12714,288	-8272,015	375,305	-232,2463	-2561,3494	13926,7033	14-1	6,915
14	13,83	U6	Combination	-14725,398	-8272,015	389,826	-232,2463	-5206,7891	71127,6863	14-1	13,83
14	0	U7	Combination	-6842,418	-1669,892	-0,502	1,2042	13,4918	-15892,1615	14-1	0
14	6,915	U7	Combination	-8853,527	-1669,892	-0,502	1,2042	16,9628	-4344,8576	14-1	6,915
14	13,83	U7	Combination	-10864,637	-1669,892	-0,502	1,2042	20,4337	7202,4462	14-1	13,83
14	0	U8	Combination	-9481,588	-2490,23	-0,749	1,7957	20,1197	-23699,2194	14-1	0
14	6,915	U8	Combination	-11492,698	-2490,23	-0,749	1,7957	25,2957	-6479,2781	14-1	6,915
14	13,83	U8	Combination	-13503,807	-2490,23	-0,749	1,7957	30,4718	10740,6631	14-1	13,83
14	0	U9	Combination	-5864,929	-1431,34	159,444	-85,9381	-2,4483	-13621,855	14-1	0
14	6,915	U9	Combination	-7588,737	-1431,34	184,338	-85,9381	-1191,0725	-3724,1362	14-1	6,915
14	13,83	U9	Combination	-9312,546	-1431,34	209,232	-85,9381	-2551,8387	6173,5826	14-1	13,83

TABLE: Concrete Details 1 - Column Summary Data - ACI 318-05/IBC2003														
Frame	DesignSect	DesignType	DesignOpt	Status	Location	PMMCombo	PMMArea	PMMRatio	VMajCombo	VMajRebar	VMinCombo	VMinRebar	ErrMsg	WarnMsg
Text	Text	Text	Text	Text	m	Text	m2	Unitless	Text	m2/m	Text	m2/m	Text	Text
12	KOLOM 1.85 PERSEGI	Column	Design	No Messages	0	U1	0,034225		U1	0	U1	0	No Messages	No Messages
12	KOLOM 1.85 PERSEGI	Column	Design	No Messages	6,915	U1	0,034225		U1	0	U1	0	No Messages	No Messages
12	KOLOM 1.85 PERSEGI	Column	Design	No Messages	13,83	U1	0,034225		U1	0	U1	0	No Messages	No Messages
12	KOLOM 1.85 PERSEGI	Column	Design	No Messages	0	U1A	0,034225		U1A	0	U1A	0	No Messages	No Messages
12	KOLOM 1.85 PERSEGI	Column	Design	No Messages	6,915	U1A	0,034225		U1A	0	U1A	0	No Messages	No Messages
12	KOLOM 1.85 PERSEGI	Column	Design	No Messages	13,83	U1A	0,034225		U1A	0	U1A	0	No Messages	No Messages
12	KOLOM 1.85 PERSEGI	Column	Design	No Messages	0	U2	0,034225		U2	0	U2	0	No Messages	No Messages
12	KOLOM 1.85 PERSEGI	Column	Design	No Messages	6,915	U2	0,034225		U2	0	U2	0	No Messages	No Messages
12	KOLOM 1.85 PERSEGI	Column	Design	No Messages	13,83	U2	0,034225		U2	0	U2	0	No Messages	No Messages
12	KOLOM 1.85 PERSEGI	Column	Design	No Messages	0	U3	0,034225		U3	0,006544	U3	0	No Messages	No Messages
12	KOLOM 1.85 PERSEGI	Column	Design	No Messages	6,915	U3	0,034225		U3	0,006374	U3	0	No Messages	No Messages
12	KOLOM 1.85 PERSEGI	Column	Design	No Messages	13,83	U3	0,034225		U3	0,006203	U3	0	No Messages	No Messages
12	KOLOM 1.85 PERSEGI	Column	Design	No Messages	0	U4	0,034225		U4	0	U4	0	No Messages	No Messages
12	KOLOM 1.85 PERSEGI	Column	Design	No Messages	6,915	U4	0,034225		U4	0	U4	0	No Messages	No Messages
12	KOLOM 1.85 PERSEGI	Column	Design	No Messages	13,83	U4	0,034225		U4	0	U4	0	No Messages	No Messages
12	KOLOM 1.85 PERSEGI	Column	Design	No Messages	0	U5	0,034225		U5	0	U5	0	No Messages	No Messages
12	KOLOM 1.85 PERSEGI	Column	Design	No Messages	6,915	U5	0,034225		U5	0	U5	0	No Messages	No Messages
12	KOLOM 1.85 PERSEGI	Column	Design	No Messages	13,83	U5	0,034225		U5	0	U5	0	No Messages	No Messages
12	KOLOM 1.85 PERSEGI	Column	Design	No Messages	0	U6	0,034225		U6	0,006544	U6	0	No Messages	No Messages
12	KOLOM 1.85 PERSEGI	Column	Design	No Messages	6,915	U6	0,034225		U6	0,006374	U6	0	No Messages	No Messages
12	KOLOM 1.85 PERSEGI	Column	Design	No Messages	13,83	U6	0,034225		U6	0,006203	U6	0	No Messages	No Messages
12	KOLOM 1.85 PERSEGI	Column	Design	No Messages	0	U7	0,034225		U7 (Sp)	0,014407	U7 (Sp)	0,014407	No Messages	No Messages
12	KOLOM 1.85 PERSEGI	Column	Design	No Messages	6,915	U7	0,034225		U7 (Sp)	0,014577	U7 (Sp)	0,014577	No Messages	No Messages
12	KOLOM 1.85 PERSEGI	Column	Design	No Messages	13,83	U7	0,034225		U7 (Sp)	0,014747	U7 (Sp)	0,014747	No Messages	No Messages
12	KOLOM 1.85 PERSEGI	Column	Design	No Messages	0	U8	0,034225		U8	0	U8	0	No Messages	No Messages
12	KOLOM 1.85 PERSEGI	Column	Design	No Messages	6,915	U8	0,034225		U8	0	U8	0	No Messages	No Messages
12	KOLOM 1.85 PERSEGI	Column	Design	No Messages	13,83	U8	0,034225		U8	0	U8	0	No Messages	No Messages
12	KOLOM 1.85 PERSEGI	Column	Design	No Messages	0	U9	0,034225		U9	0	U9	0	No Messages	No Messages
12	KOLOM 1.85 PERSEGI	Column	Design	No Messages	6,915	U9	0,034225		U9	0	U9	0	No Messages	No Messages
12	KOLOM 1.85 PERSEGI	Column	Design	No Messages	13,83	U9	0,034225		U9	0	U9	0	No Messages	No Messages

COM U1	Curve 1	0, degrees		Curve 7	90, degrees		Curve 13	180, degrees		Curve 19	270, degrees	
	P	M3	M2	P	M3	M2	P	M3	M2	P	M3	M2
1	-107869,4	0	0	-107869,4	0	0	-107869,4	0	0	-107869,4	0	0
2	-107869,4	25162,85	0	-107869,4	0	25162,85	-107869,4	-25162,85	0	-107869,4	0	-25162,85
3	-90921,4	34855,95	0	-90921,4	0	34855,95	-90921,4	-34856	0	-90921,4	0	-34856
4	-75272,3	44292,32	0	-75272,3	0	44292,32	-75272,3	-44292,3	0	-75272,3	0	-44292,3
5	-56696,5	54413,57	0	-56696,5	0	54413,57	-56696,5	-54413,6	0	-56696,5	0	-54413,6
6	-32919,6	67136,99	0	-32919,6	0	67136,99	-32919,6	-67137	0	-32919,6	0	-67137
7	-30549,04	76372,95	0	-30549,04	0	76372,95	-30549,04	-76373	0	-30549,04	0	-76373
8	-27328,89	87845,32	0	-27328,89	0	87845,32	-27328,89	-87845,3	0	-27328,89	0	-87845,3
9	-18202,86	83081,73	0	-18202,86	0	83081,73	-18202,86	-83081,7	0	-18202,86	0	-83081,7
10	-5792,06	74077,89	0	-5792,06	0	74077,89	-5792,06	-74077,9	0	-5792,06	0	-74077,9
11	82066,96	0	0	82066,96	0	0	82066,96	0	0	82066,96	0	0

COM U1A	Curve 1	0, degrees		Curve 7	90, degrees		Curve 13	180, degrees		Curve 19	270, degrees	
	P	M3	M2	P	M3	M2	P	M3	M2	P	M3	M2
1	-107869,4	0	0	-107869,4	0	0	-107869,4	0	0	-107869,4	0	0
2	-107869,4	25162,85	0	-107869,4	0	25162,85	-107869,4	-25162,85	0	-107869,4	0	-25162,85
3	-90921,4	34855,95	0	-90921,4	0	34855,95	-90921,4	-34856	0	-90921,4	0	-34856
4	-75272,3	44292,32	0	-75272,3	0	44292,32	-75272,3	-44292,3	0	-75272,3	0	-44292,3
5	-56696,5	54413,57	0	-56696,5	0	54413,57	-56696,5	-54413,6	0	-56696,5	0	-54413,6
6	-32919,6	67136,99	0	-32919,6	0	67136,99	-32919,6	-67137	0	-32919,6	0	-67137
7	-30549,04	76372,95	0	-30549,04	0	76372,95	-30549,04	-76373	0	-30549,04	0	-76373
8	-27328,89	87845,32	0	-27328,89	0	87845,32	-27328,89	-87845,3	0	-27328,89	0	-87845,3
9	-18202,86	83081,73	0	-18202,86	0	83081,73	-18202,86	-83081,7	0	-18202,86	0	-83081,7
10	-5792,06	74077,89	0	-5792,06	0	74077,89	-5792,06	-74077,9	0	-5792,06	0	-74077,9
11	82066,96	0	0	82066,96	0	0	82066,96	0	0	82066,96	0	0

COM U2	Curve 1	0, degrees		Curve 7	90, degrees		Curve 13	180, degrees		Curve 19	270, degrees	
	P	M3	M2	P	M3	M2	P	M3	M2	P	M3	M2
1	-107869,4	0	0	-107869,4	0	0	-107869,4	0	0	-107869,4	0	0
2	-107869,4	25162,85	0	-107869,4	0	25162,85	-107869,4	-25162,85	0	-107869,4	0	-25162,85
3	-90921,4	34855,95	0	-90921,4	0	34855,95	-90921,4	-34856	0	-90921,4	0	-34856
4	-75272,3	44292,32	0	-75272,3	0	44292,32	-75272,3	-44292,3	0	-75272,3	0	-44292,3
5	-56696,5	54413,57	0	-56696,5	0	54413,57	-56696,5	-54413,6	0	-56696,5	0	-54413,6
6	-32919,6	67136,99	0	-32919,6	0	67136,99	-32919,6	-67137	0	-32919,6	0	-67137
7	-30549,04	76372,95	0	-30549,04	0	76372,95	-30549,04	-76373	0	-30549,04	0	-76373
8	-27328,89	87845,32	0	-27328,89	0	87845,32	-27328,89	-87845,3	0	-27328,89	0	-87845,3
9	-18202,86	83081,73	0	-18202,86	0	83081,73	-18202,86	-83081,7	0	-18202,86	0	-83081,7
10	-5792,06	74077,89	0	-5792,06	0	74077,89	-5792,06	-74077,9	0	-5792,06	0	-74077,9
11	82066,96	0	0	82066,96	0	0	82066,96	0	0	82066,96	0	0

COM U3	Curve 1	0, degrees		Curve 7	90, degrees		Curve 13	180, degrees		Curve 19	270, degrees	
	P	M3	M2	P	M3	M2	P	M3	M2	P	M3	M2
1	-107869,4	0	0	-107869,4	0	0	-107869,4	0	0	-107869,4	0	0
2	-107869,4	25162,85	0	-107869,4	0	25162,85	-107869,4	-25162,85	0	-107869,4	0	-25162,85
3	-90921,4	34855,95	0	-90921,4	0	34855,95	-90921,4	-34856	0	-90921,4	0	-34856
4	-75272,3	44292,32	0	-75272,3	0	44292,32	-75272,3	-44292,3	0	-75272,3	0	-44292,3
5	-56696,5	54413,57	0	-56696,5	0	54413,57	-56696,5	-54413,6	0	-56696,5	0	-54413,6
6	-32919,6	67136,99	0	-32919,6	0	67136,99	-32919,6	-67137	0	-32919,6	0	-67137
7	-30549,04	76372,95	0	-30549,04	0	76372,95	-30549,04	-76373	0	-30549,04	0	-76373
8	-27328,89	87845,32	0	-27328,89	0	87845,32	-27328,89	-87845,3	0	-27328,89	0	-87845,3
9	-18202,86	83081,73	0	-18202,86	0	83081,73	-18202,86	-83081,7	0	-18202,86	0	-83081,7
10	-5792,06	74077,89	0	-5792,06	0	74077,89	-5792,06	-74077,9	0	-5792,06	0	-74077,9
11	82066,96	0	0	82066,96	0	0	82066,96	0	0	82066,96	0	0

COM U4	Curve 1	0, degrees		Curve 7	90, degrees		Curve 13	180, degrees		Curve 19	270, degrees	
	P	M3	M2	P	M3	M2	P	M3	M2	P	M3	M2
1	-107869,4	0	0	-107869,4	0	0	-107869,4	0	0	-107869,4	0	0
2	-107869,4	25162,85	0	-107869,4	0	25162,85	-107869,4	-25162,85	0	-107869,4	0	-25162,85
3	-90921,4	34855,95	0	-90921,4	0	34855,95	-90921,4	-34856	0	-90921,4	0	-34856
4	-75272,3	44292,32	0	-75272,3	0	44292,32	-75272,3	-44292,3	0	-75272,3	0	-44292,3
5	-56696,5	54413,57	0	-56696,5	0	54413,57	-56696,5	-54413,6	0	-56696,5	0	-54413,6
6	-32919,6	67136,99	0	-32919,6	0	67136,99	-32919,6	-67137	0	-32919,6	0	-67137
7	-30549,04	76372,95	0	-30549,04	0	76372,95	-30549,04	-76373	0	-30549,04	0	-76373
8	-27328,89	87845,32	0	-27328,89	0	87845,32	-27328,89	-87845,3	0	-27328,89	0	-87845,3
9	-18202,86	83081,73	0	-18202,86	0	83081,73	-18202,86	-83081,7	0	-18202,86	0	-83081,7
10	-5792,06	74077,89	0	-5792,06	0	74077,89	-5792,06	-74077,9	0	-5792,06	0	-74077,9
11	82066,96	0	0	82066,96	0	0	82066,96	0	0	82066,96	0	0

COM U5	Curve 1	0, degrees		Curve 7	90, degrees		Curve 13	180, degrees		Curve 19	270, degrees	

	P	M3	M2	P	M3	M2	P	M3	M2	P	M3	M2
1	-107869,4	0	0	-107869,4	0	0	-107869,4	0	0	-107869,4	0	0
2	-107869,4	25162,85	0	-107869,4	0	25162,85	-107869,4	-25162,85	0	-107869,4	0	-25162,85
3	-90921,4	34855,95	0	-90921,4	0	34855,95	-90921,4	-34856	0	-90921,4	0	-34856
4	-75272,3	44292,32	0	-75272,3	0	44292,32	-75272,3	-44292,3	0	-75272,3	0	-44292,3
5	-56696,5	54413,57	0	-56696,5	0	54413,57	-56696,5	-54413,6	0	-56696,5	0	-54413,6
6	-32919,6	67136,99	0	-32919,6	0	67136,99	-32919,6	-67137	0	-32919,6	0	-67137
7	-30549,04	76372,95	0	-30549,04	0	76372,95	-30549,04	-76373	0	-30549,04	0	-76373
8	-27328,89	87845,32	0	-27328,89	0	87845,32	-27328,89	-87845,3	0	-27328,89	0	-87845,3
9	-18202,86	83081,73	0	-18202,86	0	83081,73	-18202,86	-83081,7	0	-18202,86	0	-83081,7
10	-5792,06	74077,89	0	-5792,06	0	74077,89	-5792,06	-74077,9	0	-5792,06	0	-74077,9
11	82066,96	0	0	82066,96	0	0	82066,96	0	0	82066,96	0	0

COM U6	Curve 1	0, degrees		Curve 7	90, degrees		Curve 13	180, degrees		Curve 19	270, degrees	
	P	M3	M2	P	M3	M2	P	M3	M2	P	M3	M2
1	-107869,4	0	0	-107869,4	0	0	-107869,4	0	0	-107869,4	0	0
2	-107869,4	25162,85	0	-107869,4	0	25162,85	-107869,4	-25162,85	0	-107869,4	0	-25162,85
3	-90921,4	34855,95	0	-90921,4	0	34855,95	-90921,4	-34856	0	-90921,4	0	-34856
4	-75272,3	44292,32	0	-75272,3	0	44292,32	-75272,3	-44292,3	0	-75272,3	0	-44292,3
5	-56696,5	54413,57	0	-56696,5	0	54413,57	-56696,5	-54413,6	0	-56696,5	0	-54413,6
6	-32919,6	67136,99	0	-32919,6	0	67136,99	-32919,6	-67137	0	-32919,6	0	-67137
7	-30549,04	76372,95	0	-30549,04	0	76372,95	-30549,04	-76373	0	-30549,04	0	-76373
8	-27328,89	87845,32	0	-27328,89	0	87845,32	-27328,89	-87845,3	0	-27328,89	0	-87845,3
9	-18202,86	83081,73	0	-18202,86	0	83081,73	-18202,86	-83081,7	0	-18202,86	0	-83081,7
10	-5792,06	74077,89	0	-5792,06	0	74077,89	-5792,06	-74077,9	0	-5792,06	0	-74077,9
11	82066,96	0	0	82066,96	0	0	82066,96	0	0	82066,96	0	0

COM U7	Curve 1	0, degrees		Curve 7	90, degrees		Curve 13	180, degrees		Curve 19	270, degrees	
	P	M3	M2	P	M3	M2	P	M3	M2	P	M3	M2
1	-107869,4	0	0	-107869,4	0	0	-107869,4	0	0	-107869,4	0	0
2	-107869,4	25162,85	0	-107869,4	0	25162,85	-107869,4	-25162,85	0	-107869,4	0	-25162,85
3	-90921,4	34855,95	0	-90921,4	0	34855,95	-90921,4	-34856	0	-90921,4	0	-34856
4	-75272,3	44292,32	0	-75272,3	0	44292,32	-75272,3	-44292,3	0	-75272,3	0	-44292,3
5	-56696,5	54413,57	0	-56696,5	0	54413,57	-56696,5	-54413,6	0	-56696,5	0	-54413,6
6	-32919,6	67136,99	0	-32919,6	0	67136,99	-32919,6	-67137	0	-32919,6	0	-67137
7	-30549,04	76372,95	0	-30549,04	0	76372,95	-30549,04	-76373	0	-30549,04	0	-76373
8	-27328,89	87845,32	0	-27328,89	0	87845,32	-27328,89	-87845,3	0	-27328,89	0	-87845,3
9	-18202,86	83081,73	0	-18202,86	0	83081,73	-18202,86	-83081,7	0	-18202,86	0	-83081,7
10	-5792,06	74077,89	0	-5792,06	0	74077,89	-5792,06	-74077,9	0	-5792,06	0	-74077,9
11	82066,96	0	0	82066,96	0	0	82066,96	0	0	82066,96	0	0

COM U8	Curve 1	0, degrees		Curve 7	90, degrees		Curve 13	180, degrees		Curve 19	270, degrees	
	P	M3	M2	P	M3	M2	P	M3	M2	P	M3	M2
1	-107869,4	0	0	-107869,4	0	0	-107869,4	0	0	-107869,4	0	0
2	-107869,4	25162,85	0	-107869,4	0	25162,85	-107869,4	-25162,85	0	-107869,4	0	-25162,85
3	-90921,4	34855,95	0	-90921,4	0	34855,95	-90921,4	-34856	0	-90921,4	0	-34856
4	-75272,3	44292,32	0	-75272,3	0	44292,32	-75272,3	-44292,3	0	-75272,3	0	-44292,3
5	-56696,5	54413,57	0	-56696,5	0	54413,57	-56696,5	-54413,6	0	-56696,5	0	-54413,6
6	-32919,6	67136,99	0	-32919,6	0	67136,99	-32919,6	-67137	0	-32919,6	0	-67137
7	-30549,04	76372,95	0	-30549,04	0	76372,95	-30549,04	-76373	0	-30549,04	0	-76373
8	-27328,89	87845,32	0	-27328,89	0	87845,32	-27328,89	-87845,3	0	-27328,89	0	-87845,3
9	-18202,86	83081,73	0	-18202,86	0	83081,73	-18202,86	-83081,7	0	-18202,86	0	-83081,7
10	-5792,06	74077,89	0	-5792,06	0	74077,89	-5792,06	-74077,9	0	-5792,06	0	-74077,9
11	82066,96	0	0	82066,96	0	0	82066,96	0	0	82066,96	0	0

COM U9	Curve 1	0, degrees		Curve 7	90, degrees		Curve 13	180, degrees		Curve 19	270, degrees	
	P	M3	M2	P	M3	M2	P	M3	M2	P	M3	M2
1	-107869,4	0	0	-107869,4	0	0	-107869,4	0	0	-107869,4	0	0
2	-107869,4	25162,85	0	-107869,4	0	25162,85	-107869,4	-25162,85	0	-107869,4	0	-25162,85
3	-90921,4	34855,95	0	-90921,4	0	34855,95	-90921,4	-34856	0	-90921,4	0	-34856
4	-75272,3	44292,32	0	-75272,3	0	44292,32	-75272,3	-44292,3	0	-75272,3	0	-44292,3
5	-56696,5	54413,57	0	-56696,5	0	54413,57	-56696,5	-54413,6	0	-56696,5	0	-54413,6
6	-32919,6	67136,99	0	-32919,6	0	67136,99	-32919,6	-67137	0	-32919,6	0	-67137
7	-30549,04	76372,95	0	-30549,04	0	76372,95	-30549,04	-76373	0	-30549,04	0	-76373
8	-27328,89	87845,32	0	-27328,89	0	87845,32	-27328,89	-87845,3	0	-27328,89	0	-87845,3
9	-18202,86	83081,73	0	-18202,86	0	83081,73	-18202,86	-83081,7	0	-18202,86	0	-83081,7
10	-5792,06	74077,89	0	-5792,06	0	74077,89	-5792,06	-74077,9	0	-5792,06	0	-74077,9
11	82066,96	0	0	82066,96	0	0	82066,96	0	0	82066,96	0	0

TABLE: Concrete Details 1 - Column Summary Data - ACI 318-05/IBC2003														
Frame	DesignSect	DesignType	DesignOpt	Status	Location	PMMCombo	PMMArea	PMMRatio	VMajCombo	VMajRebar	VMinCombo	VMinRebar	ErrMsg	WarnMsg
Text	Text	Text	Text	Text	m	Text	m2	Unitless	Text	m2/m	Text	m2/m	Text	Text
12	LINGKARAN 2,1	Column	Design	No Messages	0	U1	0,034636		U1	0	U1	0	No Messages	No Messages
12	LINGKARAN 2,1	Column	Design	No Messages	6,915	U1	0,034636		U1	0	U1	0	No Messages	No Messages
12	LINGKARAN 2,1	Column	Design	No Messages	13,83	U1	0,034636		U1	0	U1	0	No Messages	No Messages
12	LINGKARAN 2,1	Column	Design	No Messages	0	U1A	0,034636		U1A	0	U1A	0	No Messages	No Messages
12	LINGKARAN 2,1	Column	Design	No Messages	6,915	U1A	0,034636		U1A	0	U1A	0	No Messages	No Messages
12	LINGKARAN 2,1	Column	Design	No Messages	13,83	U1A	0,034636		U1A	0	U1A	0	No Messages	No Messages
12	LINGKARAN 2,1	Column	Design	No Messages	0	U2	0,034636		U2	0	U2	0	No Messages	No Messages
12	LINGKARAN 2,1	Column	Design	No Messages	6,915	U2	0,034636		U2	0	U2	0	No Messages	No Messages
12	LINGKARAN 2,1	Column	Design	No Messages	13,83	U2	0,034636		U2	0	U2	0	No Messages	No Messages
12	LINGKARAN 2,1	Column	Design	No Messages	0	U3	0,034636		U3	0,006482	U3	0	No Messages	No Messages
12	LINGKARAN 2,1	Column	Design	No Messages	6,915	U3	0,034636		U3	0,006292	U3	0	No Messages	No Messages
12	LINGKARAN 2,1	Column	Design	No Messages	13,83	U3	0,034636		U3	0,006102	U3	0	No Messages	No Messages
12	LINGKARAN 2,1	Column	Design	No Messages	0	U4	0,034636		U4	0	U4	0	No Messages	No Messages
12	LINGKARAN 2,1	Column	Design	No Messages	6,915	U4	0,034636		U4	0	U4	0	No Messages	No Messages
12	LINGKARAN 2,1	Column	Design	No Messages	13,83	U4	0,034636		U4	0	U4	0	No Messages	No Messages
12	LINGKARAN 2,1	Column	Design	No Messages	0	U5	0,034636		U5	0	U5	0	No Messages	No Messages
12	LINGKARAN 2,1	Column	Design	No Messages	6,915	U5	0,034636		U5	0	U5	0	No Messages	No Messages
12	LINGKARAN 2,1	Column	Design	No Messages	13,83	U5	0,034636		U5	0	U5	0	No Messages	No Messages
12	LINGKARAN 2,1	Column	Design	No Messages	0	U6	0,034636		U6	0,006482	U6	0	No Messages	No Messages
12	LINGKARAN 2,1	Column	Design	No Messages	6,915	U6	0,034636		U6	0,006292	U6	0	No Messages	No Messages
12	LINGKARAN 2,1	Column	Design	No Messages	13,83	U6	0,034636		U6	0,006102	U6	0	No Messages	No Messages
12	LINGKARAN 2,1	Column	Design	No Messages	0	U7	0,034636		U7 (Sp)	0,015127	U7 (Sp)	0,015127	No Messages	No Messages
12	LINGKARAN 2,1	Column	Design	No Messages	6,915	U7	0,034636		U7 (Sp)	0,015005	U7 (Sp)	0,015005	No Messages	No Messages
12	LINGKARAN 2,1	Column	Design	No Messages	13,83	U7	0,034636		U7 (Sp)	0,014883	U7 (Sp)	0,014883	No Messages	No Messages
12	LINGKARAN 2,1	Column	Design	No Messages	0	U8	0,034636		U8	0	U8	0	No Messages	No Messages
12	LINGKARAN 2,1	Column	Design	No Messages	6,915	U8	0,034636		U8	0	U8	0	No Messages	No Messages
12	LINGKARAN 2,1	Column	Design	No Messages	13,83	U8	0,034636		U8	0	U8	0	No Messages	No Messages
12	LINGKARAN 2,1	Column	Design	No Messages	0	U9	0,034636		U9	0	U9	0	No Messages	No Messages
12	LINGKARAN 2,1	Column	Design	No Messages	6,915	U9	0,034636		U9	0	U9	0	No Messages	No Messages
12	LINGKARAN 2,1	Column	Design	No Messages	13,83	U9	0,034636		U9	0	U9	0	No Messages	No Messages

COM 1	Curve 1	0, degrees		Curve 7	90, degrees		Curve 13	180, degrees		Curve 19	270, degrees	
	P	M3	M2	P	M3	M2	P	M3	M2	P	M3	M2
1	-149213,8	0	0	-149213,8	0	0	-149213,8	0	0	-149213,8	0	0
2	-149213,8	21149,95	0	-149213,8	0	21149,95	-149213,8	-21149,94	0	-149213,8	0	-21149,94
3	-129448,4	31227,85	0	-129448,4	0	31227,85	-129448,4	-31227,85	0	-129448,4	0	-31227,85
4	-107470,5	41476,33	0	-107470,5	0	41476,33	-107470,5	-41476,3	0	-107470,5	0	-41476,3
5	-79890,3	51679,7	0	-79890,3	0	51679,7	-79890,3	-51679,7	0	-79890,3	0	-51679,7
6	-43802,5	63112,96	0	-43802,5	0	63112,96	-43802,5	-63113	0	-43802,5	0	-63113
7	-21955,89	68412,27	0	-21955,89	0	68412,27	-21955,89	-68412,3	0	-21955,89	0	-68412,3
8	18267,65	74209,91	0	18267,65	0	74209,91	18267,65	-74209,9	0	18267,65	0	-74209,9
9	47973,35	68505,37	0	47973,35	0	68505,37	47973,35	-68505,4	0	47973,35	0	-68505,4
10	56105,28	62198,67	0	56105,28	0	62198,67	56105,28	-62198,7	0	56105,28	0	-62198,7
11	120493,4	0	0	120493,4	0	0	120493,4	0	0	120493,4	0	0

COM U1A	Curve 1	0, degrees		Curve 7	90, degrees		Curve 13	180, degrees		Curve 19	270, degrees	
	P	M3	M2	P	M3	M2	P	M3	M2	P	M3	M2
1	-149213,8	0	0	-149213,8	0	0	-149213,8	0	0	-149213,8	0	0
2	-149213,8	21149,95	0	-149213,8	0	21149,95	-149213,8	-21149,94	0	-149213,8	0	-21149,94
3	-129448,4	31227,85	0	-129448,4	0	31227,85	-129448,4	-31227,85	0	-129448,4	0	-31227,85
4	-107470,5	41476,33	0	-107470,5	0	41476,33	-107470,5	-41476,3	0	-107470,5	0	-41476,3
5	-79890,3	51679,7	0	-79890,3	0	51679,7	-79890,3	-51679,7	0	-79890,3	0	-51679,7
6	-43802,5	63112,96	0	-43802,5	0	63112,96	-43802,5	-63113	0	-43802,5	0	-63113
7	-21955,89	68412,27	0	-21955,89	0	68412,27	-21955,89	-68412,3	0	-21955,89	0	-68412,3
8	18267,65	74209,91	0	18267,65	0	74209,91	18267,65	-74209,9	0	18267,65	0	-74209,9
9	47973,35	68505,37	0	47973,35	0	68505,37	47973,35	-68505,4	0	47973,35	0	-68505,4
10	56105,28	62198,67	0	56105,28	0	62198,67	56105,28	-62198,7	0	56105,28	0	-62198,7
11	120493,4	0	0	120493,4	0	0	120493,4	0	0	120493,4	0	0

COM U2	Curve 1	0, degrees		Curve 7	90, degrees		Curve 13	180, degrees		Curve 19	270, degrees	
	P	M3	M2	P	M3	M2	P	M3	M2	P	M3	M2
1	-149213,8	0	0	-149213,8	0	0	-149213,8	0	0	-149213,8	0	0
2	-149213,8	21149,95	0	-149213,8	0	21149,95	-149213,8	-21149,94	0	-149213,8	0	-21149,94
3	-129448,4	31227,85	0	-129448,4	0	31227,85	-129448,4	-31227,85	0	-129448,4	0	-31227,85
4	-107470,5	41476,33	0	-107470,5	0	41476,33	-107470,5	-41476,3	0	-107470,5	0	-41476,3
5	-79890,3	51679,7	0	-79890,3	0	51679,7	-79890,3	-51679,7	0	-79890,3	0	-51679,7
6	-43802,5	63112,96	0	-43802,5	0	63112,96	-43802,5	-63113	0	-43802,5	0	-63113
7	-21955,89	68412,27	0	-21955,89	0	68412,27	-21955,89	-68412,3	0	-21955,89	0	-68412,3
8	18267,65	74209,91	0	18267,65	0	74209,91	18267,65	-74209,9	0	18267,65	0	-74209,9
9	47973,35	68505,37	0	47973,35	0	68505,37	47973,35	-68505,4	0	47973,35	0	-68505,4
10	56105,28	62198,67	0	56105,28	0	62198,67	56105,28	-62198,7	0	56105,28	0	-62198,7
11	120493,4	0	0	120493,4	0	0	120493,4	0	0	120493,4	0	0

COM U3	Curve 1	0, degrees		Curve 7	90, degrees		Curve 13	180, degrees		Curve 19	270, degrees	
	P	M3	M2	P	M3	M2	P	M3	M2	P	M3	M2
1	-149213,8	0	0	-149213,8	0	0	-149213,8	0	0	-149213,8	0	0
2	-149213,8	21149,95	0	-149213,8	0	21149,95	-149213,8	-21149,94	0	-149213,8	0	-21149,94
3	-129448,4	31227,85	0	-129448,4	0	31227,85	-129448,4	-31227,85	0	-129448,4	0	-31227,85
4	-107470,5	41476,33	0	-107470,5	0	41476,33	-107470,5	-41476,3	0	-107470,5	0	-41476,3
5	-79890,3	51679,7	0	-79890,3	0	51679,7	-79890,3	-51679,7	0	-79890,3	0	-51679,7
6	-43802,5	63112,96	0	-43802,5	0	63112,96	-43802,5	-63113	0	-43802,5	0	-63113
7	-21955,89	68412,27	0	-21955,89	0	68412,27	-21955,89	-68412,3	0	-21955,89	0	-68412,3
8	18267,65	74209,91	0	18267,65	0	74209,91	18267,65	-74209,9	0	18267,65	0	-74209,9
9	47973,35	68505,37	0	47973,35	0	68505,37	47973,35	-68505,4	0	47973,35	0	-68505,4
10	56105,28	62198,67	0	56105,28	0	62198,67	56105,28	-62198,7	0	56105,28	0	-62198,7
11	120493,4	0	0	120493,4	0	0	120493,4	0	0	120493,4	0	0

COM U4	Curve 1	0, degrees		Curve 7	90, degrees		Curve 13	180, degrees		Curve 19	270, degrees	
	P	M3	M2	P	M3	M2	P	M3	M2	P	M3	M2
1	-149213,8	0	0	-149213,8	0	0	-149213,8	0	0	-149213,8	0	0
2	-149213,8	21149,95	0	-149213,8	0	21149,95	-149213,8	-21149,94	0	-149213,8	0	-21149,94
3	-129448,4	31227,85	0	-129448,4	0	31227,85	-129448,4	-31227,85	0	-129448,4	0	-31227,85
4	-107470,5	41476,33	0	-107470,5	0	41476,33	-107470,5	-41476,3	0	-107470,5	0	-41476,3
5	-79890,3	51679,7	0	-79890,3	0	51679,7	-79890,3	-51679,7	0	-79890,3	0	-51679,7
6	-43802,5	63112,96	0	-43802,5	0	63112,96	-43802,5	-63113	0	-43802,5	0	-63113
7	-21955,89	68412,27	0	-21955,89	0	68412,27	-21955,89	-68412,3	0	-21955,89	0	-68412,3
8	18267,65	74209,91	0	18267,65	0	74209,91	18267,65	-74209,9	0	18267,65	0	-74209,9
9	47973,35	68505,37	0	47973,35	0	68505,37	47973,35	-68505,4	0	47973,35	0	-68505,4
10	56105,28	62198,67	0	56105,28	0	62198,67	56105,28	-62198,7	0	56105,28	0	-62198,7
11	120493,4	0	0	120493,4	0	0	120493,4	0	0	120493,4	0	0

COM U5	Curve 1	0, degrees		Curve 7	90, degrees		Curve 13	180, degrees		Curve 19	270, degrees	
	P	M3	M2	P	M3	M2	P	M3	M2	P	M3	M2
1	-149213,8	0	0	-149213,8	0	0	-149213,8	0	0	-149213,8	0	0
2	-149213,8	21149,95	0	-149213,8	0	21149,95	-149213,8	-21149,94	0	-149213,8	0	-21149,94
3	-129448,4	31227,85	0	-129448,4	0	31227,85	-129448,4	-31227,85	0	-129448,4	0	-31227,85
4	-107470,5	41476,33	0	-107470,5	0	41476,33	-107470,5	-41476,3	0	-107470,5	0	-41476,3
5	-79890,3	51679,7	0	-79890,3	0	51679,7	-79890,3	-51679,7	0	-79890,3	0	-51679,7
6	-43802,5	63112,96	0	-43802,5	0	63112,96	-43802,5	-63113	0	-43802,5	0	-63113
7	-21955,89	68412,27	0	-21955,89	0	68412,27	-21955,89	-68412,3	0	-21955,89	0	-68412,3
8	18267,65	74209,91	0	18267,65	0	74209,91	18267,65	-74209,9	0	18267,65	0	-74209,9
9	47973,35	68505,37	0	47973,35	0	68505,37	47973,35	-68505,4	0	47973,35	0	-68505,4
10	56105,28	62198,67	0	56105,28	0	62198,67	56105,28	-62198,7	0	56105,28	0	-62198,7
11	120493,4	0	0	120493,4	0	0	120493,4	0	0	120493,4	0	0
COM U6	Curve 1	0, degrees		Curve 7	90, degrees		Curve 13	180, degrees		Curve 19	270, degrees	
	P	M3	M2	P	M3	M2	P	M3	M2	P	M3	M2
1	-149213,8	0	0	-149213,8	0	0	-149213,8	0	0	-149213,8	0	0
2	-149213,8	21149,95	0	-149213,8	0	21149,95	-149213,8	-21149,94	0	-149213,8	0	-21149,94
3	-129448,4	31227,85	0	-129448,4	0	31227,85	-129448,4	-31227,85	0	-129448,4	0	-31227,85
4	-107470,5	41476,33	0	-107470,5	0	41476,33	-107470,5	-41476,3	0	-107470,5	0	-41476,3
5	-79890,3	51679,7	0	-79890,3	0	51679,7	-79890,3	-51679,7	0	-79890,3	0	-51679,7
6	-43802,5	63112,96	0	-43802,5	0	63112,96	-43802,5	-63113	0	-43802,5	0	-63113
7	-21955,89	68412,27	0	-21955,89	0	68412,27	-21955,89	-68412,3	0	-21955,89	0	-68412,3
8	18267,65	74209,91	0	18267,65	0	74209,91	18267,65	-74209,9	0	18267,65	0	-74209,9
9	47973,35	68505,37	0	47973,35	0	68505,37	47973,35	-68505,4	0	47973,35	0	-68505,4
10	56105,28	62198,67	0	56105,28	0	62198,67	56105,28	-62198,7	0	56105,28	0	-62198,7
11	120493,4	0	0	120493,4	0	0	120493,4	0	0	120493,4	0	0
COM U7	Curve 1	0, degrees		Curve 7	90, degrees		Curve 13	180, degrees		Curve 19	270, degrees	
	P	M3	M2	P	M3	M2	P	M3	M2	P	M3	M2
1	-149213,8	0	0	-149213,8	0	0	-149213,8	0	0	-149213,8	0	0
2	-149213,8	21149,95	0	-149213,8	0	21149,95	-149213,8	-21149,94	0	-149213,8	0	-21149,94
3	-129448,4	31227,85	0	-129448,4	0	31227,85	-129448,4	-31227,85	0	-129448,4	0	-31227,85
4	-107470,5	41476,33	0	-107470,5	0	41476,33	-107470,5	-41476,3	0	-107470,5	0	-41476,3
5	-79890,3	51679,7	0	-79890,3	0	51679,7	-79890,3	-51679,7	0	-79890,3	0	-51679,7
6	-43802,5	63112,96	0	-43802,5	0	63112,96	-43802,5	-63113	0	-43802,5	0	-63113
7	-21955,89	68412,27	0	-21955,89	0	68412,27	-21955,89	-68412,3	0	-21955,89	0	-68412,3
8	18267,65	74209,91	0	18267,65	0	74209,91	18267,65	-74209,9	0	18267,65	0	-74209,9
9	47973,35	68505,37	0	47973,35	0	68505,37	47973,35	-68505,4	0	47973,35	0	-68505,4
10	56105,28	62198,67	0	56105,28	0	62198,67	56105,28	-62198,7	0	56105,28	0	-62198,7
11	120493,4	0	0	120493,4	0	0	120493,4	0	0	120493,4	0	0
COMM U8	Curve 1	0, degrees		Curve 7	90, degrees		Curve 13	180, degrees		Curve 19	270, degrees	
	P	M3	M2	P	M3	M2	P	M3	M2	P	M3	M2
1	-149213,8	0	0	-149213,8	0	0	-149213,8	0	0	-149213,8	0	0
2	-149213,8	21149,95	0	-149213,8	0	21149,95	-149213,8	-21149,94	0	-149213,8	0	-21149,94
3	-129448,4	31227,85	0	-129448,4	0	31227,85	-129448,4	-31227,85	0	-129448,4	0	-31227,85
4	-107470,5	41476,33	0	-107470,5	0	41476,33	-107470,5	-41476,3	0	-107470,5	0	-41476,3
5	-79890,3	51679,7	0	-79890,3	0	51679,7	-79890,3	-51679,7	0	-79890,3	0	-51679,7
6	-43802,5	63112,96	0	-43802,5	0	63112,96	-43802,5	-63113	0	-43802,5	0	-63113
7	-21955,89	68412,27	0	-21955,89	0	68412,27	-21955,89	-68412,3	0	-21955,89	0	-68412,3
8	18267,65	74209,91	0	18267,65	0	74209,91	18267,65	-74209,9	0	18267,65	0	-74209,9
9	47973,35	68505,37	0	47973,35	0	68505,37	47973,35	-68505,4	0	47973,35	0	-68505,4
10	56105,28	62198,67	0	56105,28	0	62198,67	56105,28	-62198,7	0	56105,28	0	-62198,7
11	120493,4	0	0	120493,4	0	0	120493,4	0	0	120493,4	0	0
COM U9	Curve 1	0, degrees		Curve 7	90, degrees		Curve 13	180, degrees		Curve 19	270, degrees	
	P	M3	M2	P	M3	M2	P	M3	M2	P	M3	M2
1	-149213,8	0	0	-149213,8	0	0	-149213,8	0	0	-149213,8	0	0
2	-149213,8	21149,95	0	-149213,8	0	21149,95	-149213,8	-21149,94	0	-149213,8	0	-21149,94
3	-129448,4	31227,85	0	-129448,4	0	31227,85	-129448,4	-31227,85	0	-129448,4	0	-31227,85
4	-107470,5	41476,33	0	-107470,5	0	41476,33	-107470,5	-41476,3	0	-107470,5	0	-41476,3
5	-79890,3	51679,7	0	-79890,3	0	51679,7	-79890,3	-51679,7	0	-79890,3	0	-51679,7
6	-43802,5	63112,96	0	-43802,5	0	63112,96	-43802,5	-63113	0	-43802,5	0	-63113
7	-21955,89	68412,27	0	-21955,89	0	68412,27	-21955,89	-68412,3	0	-21955,89	0	-68412,3
8	18267,65	74209,91	0	18267,65	0	74209,91	18267,65	-74209,9	0	18267,65	0	-74209,9
9	47973,35	68505,37	0	47973,35	0	68505,37	47973,35	-68505,4	0	47973,35	0	-68505,4
10	56105,28	62198,67	0	56105,28	0	62198,67	56105,28	-62198,7	0	56105,28	0	-62198,7
11	120493,4	0	0	120493,4	0	0	120493,4	0	0	120493,4	0	0

TABLE: Concrete Details 1 - Column Summary Data - ACI 318-05/IBC2003														
Frame	DesignSect	DesignType	DesignOpt	Status	Location	PMMCombo	PMMArea	PMMRatio	VMajCombo	VMajRebar	VMinCombo	VMinRebar	ErrMsg	WarnMsg
Text	Text	Text	Text	Text	m	Text	m2	Unitless	Text	m2/m	Text	m2/m	Text	Text
12	LINGKARAN 2,3	Column	Design	No Messages	0	U1	0,041548		U1	0	U1	0	No Messages	No Messages
12	LINGKARAN 2,3	Column	Design	No Messages	6,915	U1	0,041548		U1	0	U1	0	No Messages	No Messages
12	LINGKARAN 2,3	Column	Design	No Messages	13,83	U1	0,041548		U1	0	U1	0	No Messages	No Messages
12	LINGKARAN 2,3	Column	Design	No Messages	0	U1A	0,041548		U1A	0	U1A	0	No Messages	No Messages
12	LINGKARAN 2,3	Column	Design	No Messages	6,915	U1A	0,041548		U1A	0	U1A	0	No Messages	No Messages
12	LINGKARAN 2,3	Column	Design	No Messages	13,83	U1A	0,041548		U1A	0	U1A	0	No Messages	No Messages
12	LINGKARAN 2,3	Column	Design	No Messages	0	U2	0,041548		U2	0	U2	0	No Messages	No Messages
12	LINGKARAN 2,3	Column	Design	No Messages	6,915	U2	0,041548		U2	0	U2	0	No Messages	No Messages
12	LINGKARAN 2,3	Column	Design	No Messages	13,83	U2	0,041548		U2	0	U2	0	No Messages	No Messages
12	LINGKARAN 2,3	Column	Design	No Messages	0	U3	0,071755		U3	0,004903	U3	0	No Messages	No Messages
12	LINGKARAN 2,3	Column	Design	No Messages	6,915	U3	0,041548		U3	0,004694	U3	0	No Messages	No Messages
12	LINGKARAN 2,3	Column	Design	No Messages	13,83	U3	0,041548		U3	0,004486	U3	0	No Messages	No Messages
12	LINGKARAN 2,3	Column	Design	No Messages	0	U4	0,041548		U4	0	U4	0	No Messages	No Messages
12	LINGKARAN 2,3	Column	Design	No Messages	6,915	U4	0,041548		U4	0	U4	0	No Messages	No Messages
12	LINGKARAN 2,3	Column	Design	No Messages	13,83	U4	0,041548		U4	0	U4	0	No Messages	No Messages
12	LINGKARAN 2,3	Column	Design	No Messages	0	U5	0,041548		U5	0	U5	0	No Messages	No Messages
12	LINGKARAN 2,3	Column	Design	No Messages	6,915	U5	0,041548		U5	0	U5	0	No Messages	No Messages
12	LINGKARAN 2,3	Column	Design	No Messages	13,83	U5	0,041548		U5	0	U5	0	No Messages	No Messages
12	LINGKARAN 2,3	Column	Design	No Messages	0	U6	0,041548		U6	0,004903	U6	0	No Messages	No Messages
12	LINGKARAN 2,3	Column	Design	No Messages	6,915	U6	0,041548		U6	0,004694	U6	0	No Messages	No Messages
12	LINGKARAN 2,3	Column	Design	No Messages	13,83	U6	0,041548		U6	0,004486	U6	0	No Messages	No Messages
12	LINGKARAN 2,3	Column	Design	No Messages	0	U7	0,041548		U7 (Sp)	0,011347	U7 (Sp)	0,011347	No Messages	No Messages
12	LINGKARAN 2,3	Column	Design	No Messages	6,915	U7	0,041548		U7 (Sp)	0,011278	U7 (Sp)	0,011278	No Messages	No Messages
12	LINGKARAN 2,3	Column	Design	No Messages	13,83	U7	0,041548		U7 (Sp)	0,01121	U7 (Sp)	0,01121	No Messages	No Messages
12	LINGKARAN 2,3	Column	Design	No Messages	0	U8	0,041548		U8	0	U8	0	No Messages	No Messages
12	LINGKARAN 2,3	Column	Design	No Messages	6,915	U8	0,041548		U8	0	U8	0	No Messages	No Messages
12	LINGKARAN 2,3	Column	Design	No Messages	13,83	U8	0,041548		U8	0	U8	0	No Messages	No Messages
12	LINGKARAN 2,3	Column	Design	No Messages	0	U9	0,041548		U9	0	U9	0	No Messages	No Messages
12	LINGKARAN 2,3	Column	Design	No Messages	6,915	U9	0,041548		U9	0	U9	0	No Messages	No Messages
12	LINGKARAN 2,3	Column	Design	No Messages	13,83	U9	0,041548		U9	0	U9	0	No Messages	No Messages

COM U1	Curve 1	0, degrees		Curve 7	90, degrees		Curve 13	180, degrees		Curve 19	270, degrees	
	P	M3	M2	P	M3	M2	P	M3	M2	P	M3	M2
1	-151039	0	0	-151039	0	0	-151039	0	0	-151039	0	0
2	-151039	21791,45	0	-151039	0	21791,45	-151039	-21791,45	0	-151039	0	-21791,45
3	-133800,1	33487,59	0	-133800,1	0	33487,59	-133800,1	-33487,6	0	-133800,1	0	-33487,6
4	-111629,8	44931,2	0	-111629,8	0	44931,2	-111629,8	-44931,2	0	-111629,8	0	-44931,2
5	-84452,7	55520,07	0	-84452,7	0	55520,07	-84452,7	-55520,1	0	-84452,7	0	-55520,1
6	-50125,8	66250,82	0	-50125,8	0	66250,82	-50125,8	-66250,8	0	-50125,8	0	-66250,8
7	-29619,36	71289,18	0	-29619,36	0	71289,18	-29619,36	-71289,2	0	-29619,36	0	-71289,2
8	6593,843	76153,08	0	6593,843	0	76153,08	6593,843	-76153,1	0	6593,843	0	-76153,1
9	36220,22	68624,13	0	36220,22	0	68624,13	36220,22	-68624,1	0	36220,22	0	-68624,1
10	45785,29	60586,55	0	45785,29	0	60586,55	45785,29	-60586,5	0	45785,29	0	-60586,5
11	102240,5	0	0	102240,5	0	0	102240,5	0	0	102240,5	0	0

COM U1A	Curve 1	0, degrees		Curve 7	90, degrees		Curve 13	180, degrees		Curve 19	270, degrees	
	P	M3	M2	P	M3	M2	P	M3	M2	P	M3	M2
1	-151039	0	0	-151039	0	0	-151039	0	0	-151039	0	0
2	-151039	21791,45	0	-151039	0	21791,45	-151039	-21791,45	0	-151039	0	-21791,45
3	-133800,1	33487,59	0	-133800,1	0	33487,59	-133800,1	-33487,6	0	-133800,1	0	-33487,6
4	-111629,8	44931,2	0	-111629,8	0	44931,2	-111629,8	-44931,2	0	-111629,8	0	-44931,2
5	-84452,7	55520,07	0	-84452,7	0	55520,07	-84452,7	-55520,1	0	-84452,7	0	-55520,1
6	-50125,8	66250,82	0	-50125,8	0	66250,82	-50125,8	-66250,8	0	-50125,8	0	-66250,8
7	-29619,36	71289,18	0	-29619,36	0	71289,18	-29619,36	-71289,2	0	-29619,36	0	-71289,2
8	6593,843	76153,08	0	6593,843	0	76153,08	6593,843	-76153,1	0	6593,843	0	-76153,1
9	36220,22	68624,13	0	36220,22	0	68624,13	36220,22	-68624,1	0	36220,22	0	-68624,1
10	45785,29	60586,55	0	45785,29	0	60586,55	45785,29	-60586,5	0	45785,29	0	-60586,5
11	102240,5	0	0	102240,5	0	0	102240,5	0	0	102240,5	0	0

COM U2	Curve 1	0, degrees		Curve 7	90, degrees		Curve 13	180, degrees		Curve 19	270, degrees	
	P	M3	M2	P	M3	M2	P	M3	M2	P	M3	M2
1	-151039	0	0	-151039	0	0	-151039	0	0	-151039	0	0
2	-151039	21791,45	0	-151039	0	21791,45	-151039	-21791,45	0	-151039	0	-21791,45
3	-133800,1	33487,59	0	-133800,1	0	33487,59	-133800,1	-33487,6	0	-133800,1	0	-33487,6
4	-111629,8	44931,2	0	-111629,8	0	44931,2	-111629,8	-44931,2	0	-111629,8	0	-44931,2
5	-84452,7	55520,07	0	-84452,7	0	55520,07	-84452,7	-55520,1	0	-84452,7	0	-55520,1
6	-50125,8	66250,82	0	-50125,8	0	66250,82	-50125,8	-66250,8	0	-50125,8	0	-66250,8
7	-29619,36	71289,18	0	-29619,36	0	71289,18	-29619,36	-71289,2	0	-29619,36	0	-71289,2
8	6593,843	76153,08	0	6593,843	0	76153,08	6593,843	-76153,1	0	6593,843	0	-76153,1
9	36220,22	68624,13	0	36220,22	0	68624,13	36220,22	-68624,1	0	36220,22	0	-68624,1
10	45785,29	60586,55	0	45785,29	0	60586,55	45785,29	-60586,5	0	45785,29	0	-60586,5
11	102240,5	0	0	102240,5	0	0	102240,5	0	0	102240,5	0	0

COM U3	Curve 1	0, degrees		Curve 7	90, degrees		Curve 13	180, degrees		Curve 19	270, degrees	
	P	M3	M2	P	M3	M2	P	M3	M2	P	M3	M2
1	-151039	0	0	-151039	0	0	-151039	0	0	-151039	0	0
2	-151039	21791,45	0	-151039	0	21791,45	-151039	-21791,45	0	-151039	0	-21791,45
3	-133800,1	33487,59	0	-133800,1	0	33487,59	-133800,1	-33487,6	0	-133800,1	0	-33487,6
4	-111629,8	44931,2	0	-111629,8	0	44931,2	-111629,8	-44931,2	0	-111629,8	0	-44931,2
5	-84452,7	55520,07	0	-84452,7	0	55520,07	-84452,7	-55520,1	0	-84452,7	0	-55520,1
6	-50125,8	66250,82	0	-50125,8	0	66250,82	-50125,8	-66250,8	0	-50125,8	0	-66250,8
7	-29619,36	71289,18	0	-29619,36	0	71289,18	-29619,36	-71289,2	0	-29619,36	0	-71289,2
8	6593,843	76153,08	0	6593,843	0	76153,08	6593,843	-76153,1	0	6593,843	0	-76153,1
9	36220,22	68624,13	0	36220,22	0	68624,13	36220,22	-68624,1	0	36220,22	0	-68624,1
10	45785,29	60586,55	0	45785,29	0	60586,55	45785,29	-60586,5	0	45785,29	0	-60586,5
11	102240,5	0	0	102240,5	0	0	102240,5	0	0	102240,5	0	0

COM U4	Curve 1	0, degrees		Curve 7	90, degrees		Curve 13	180, degrees		Curve 19	270, degrees	
	P	M3	M2	P	M3	M2	P	M3	M2	P	M3	M2
1	-151039	0	0	-151039	0	0	-151039	0	0	-151039	0	0
2	-151039	21791,45	0	-151039	0	21791,45	-151039	-21791,45	0	-151039	0	-21791,45
3	-133800,1	33487,59	0	-133800,1	0	33487,59	-133800,1	-33487,6	0	-133800,1	0	-33487,6
4	-111629,8	44931,2	0	-111629,8	0	44931,2	-111629,8	-44931,2	0	-111629,8	0	-44931,2
5	-84452,7	55520,07	0	-84452,7	0	55520,07	-84452,7	-55520,1	0	-84452,7	0	-55520,1
6	-50125,8	66250,82	0	-50125,8	0	66250,82	-50125,8	-66250,8	0	-50125,8	0	-66250,8
7	-29619,36	71289,18	0	-29619,36	0	71289,18	-29619,36	-71289,2	0	-29619,36	0	-71289,2
8	6593,843	76153,08	0	6593,843	0	76153,08	6593,843	-76153,1	0	6593,843	0	-76153,1
9	36220,22	68624,13	0	36220,22	0	68624,13	36220,22	-68624,1	0	36220,22	0	-68624,1
10	45785,29	60586,55	0	45785,29	0	60586,55	45785,29	-60586,5	0	45785,29	0	-60586,5
11	102240,5	0	0	102240,5	0	0	102240,5	0	0	102240,5	0	0

COM U5	Curve 1	0, degrees		Curve 7	90, degrees		Curve 13	180, degrees		Curve 19	270, degrees	
	P	M3	M2	P	M3	M2	P	M3	M2	P	M3	M2
1	-151039	0	0	-151039	0	0	-151039	0	0	-151039	0	0
2	-151039	21791,45	0	-151039	0	21791,45	-151039	-21791,45	0	-151039	0	-21791,45
3	-133800,1	33487,59	0	-133800,1	0	33487,59	-133800,1	-33487,6	0	-133800,1	0	-33487,6
4	-111629,8	44931,2	0	-111629,8	0	44931,2	-111629,8	-44931,2	0	-111629,8	0	-44931,2
5	-84452,7	55520,07	0	-84452,7	0	55520,07	-84452,7	-55520,1	0	-84452,7	0	-55520,1
6	-50125,8	66250,82	0	-50125,8	0	66250,82	-50125,8	-66250,8	0	-50125,8	0	-66250,8
7	-29619,36	71289,18	0	-29619,36	0	71289,18	-29619,36	-71289,2	0	-29619,36	0	-71289,2
8	6593,843	76153,08	0	6593,843	0	76153,08	6593,843	-76153,1	0	6593,843	0	-76153,1
9	36220,22	68624,13	0	36220,22	0	68624,13	36220,22	-68624,1	0	36220,22	0	-68624,1
10	45785,29	60586,55	0	45785,29	0	60586,55	45785,29	-60586,5	0	45785,29	0	-60586,5
11	102240,5	0	0	102240,5	0	0	102240,5	0	0	102240,5	0	0

COM U6	Curve 1	0, degrees		Curve 7	90, degrees		Curve 13	180, degrees		Curve 19	270, degrees	
	P	M3	M2	P	M3	M2	P	M3	M2	P	M3	M2
1	-151039	0	0	-151039	0	0	-151039	0	0	-151039	0	0
2	-151039	21791,45	0	-151039	0	21791,45	-151039	-21791,45	0	-151039	0	-21791,45
3	-133800,1	33487,59	0	-133800,1	0	33487,59	-133800,1	-33487,6	0	-133800,1	0	-33487,6
4	-111629,8	44931,2	0	-111629,8	0	44931,2	-111629,8	-44931,2	0	-111629,8	0	-44931,2
5	-84452,7	55520,07	0	-84452,7	0	55520,07	-84452,7	-55520,1	0	-84452,7	0	-55520,1
6	-50125,8	66250,82	0	-50125,8	0	66250,82	-50125,8	-66250,8	0	-50125,8	0	-66250,8
7	-29619,36	71289,18	0	-29619,36	0	71289,18	-29619,36	-71289,2	0	-29619,36	0	-71289,2
8	6593,843	76153,08	0	6593,843	0	76153,08	6593,843	-76153,1	0	6593,843	0	-76153,1
9	36220,22	68624,13	0	36220,22	0	68624,13	36220,22	-68624,1	0	36220,22	0	-68624,1
10	45785,29	60586,55	0	45785,29	0	60586,55	45785,29	-60586,5	0	45785,29	0	-60586,5
11	102240,5	0	0	102240,5	0	0	102240,5	0	0	102240,5	0	0

COM U7	Curve 1	0, degrees		Curve 7	90, degrees		Curve 13	180, degrees		Curve 19	270, degrees	
	P	M3	M2	P	M3	M2	P	M3	M2	P	M3	M2
1	-151039	0	0	-151039	0	0	-151039	0	0	-151039	0	0
2	-151039	21791,45	0	-151039	0	21791,45	-151039	-21791,45	0	-151039	0	-21791,45
3	-133800,1	33487,59	0	-133800,1	0	33487,59	-133800,1	-33487,6	0	-133800,1	0	-33487,6
4	-111629,8	44931,2	0	-111629,8	0	44931,2	-111629,8	-44931,2	0	-111629,8	0	-44931,2
5	-84452,7	55520,07	0	-84452,7	0	55520,07	-84452,7	-55520,1	0	-84452,7	0	-55520,1
6	-50125,8	66250,82	0	-50125,8	0	66250,82	-50125,8	-66250,8	0	-50125,8	0	-66250,8
7	-29619,36	71289,18	0	-29619,36	0	71289,18	-29619,36	-71289,2	0	-29619,36	0	-71289,2
8	6593,843	76153,08	0	6593,843	0	76153,08	6593,843	-76153,1	0	6593,843	0	-76153,1
9	36220,22	68624,13	0	36220,22	0	68624,13	36220,22	-68624,1	0	36220,22	0	-68624,1
10	45785,29	60586,55	0	45785,29	0	60586,55	45785,29	-60586,5	0	45785,29	0	-60586,5
11	102240,5	0	0	102240,5	0	0	102240,5	0	0	102240,5	0	0

COM U8	Curve 1	0, degrees		Curve 7	90, degrees		Curve 13	180, degrees		Curve 19	270, degrees	
	P	M3	M2	P	M3	M2	P	M3	M2	P	M3	M2
1	-151039	0	0	-151039	0	0	-151039	0	0	-151039	0	0
2	-151039	21791,45	0	-151039	0	21791,45	-151039	-21791,45	0	-151039	0	-21791,45
3	-133800,1	33487,59	0	-133800,1	0	33487,59	-133800,1	-33487,6	0	-133800,1	0	-33487,6
4	-111629,8	44931,2	0	-111629,8	0	44931,2	-111629,8	-44931,2	0	-111629,8	0	-44931,2
5	-84452,7	55520,07	0	-84452,7	0	55520,07	-84452,7	-55520,1	0	-84452,7	0	-55520,1
6	-50125,8	66250,82	0	-50125,8	0	66250,82	-50125,8	-66250,8	0	-50125,8	0	-66250,8
7	-29619,36	71289,18	0	-29619,36	0	71289,18	-29619,36	-71289,2	0	-29619,36	0	-71289,2
8	6593,843	76153,08	0	6593,843	0	76153,08	6593,843	-76153,1	0	6593,843	0	-76153,1
9	36220,22	68624,13	0	36220,22	0	68624,13	36220,22	-68624,1	0	36220,22	0	-68624,1
10	45785,29	60586,55	0	45785,29	0	60586,55	45785,29	-60586,5	0	45785,29	0	-60586,5
11	102240,5	0	0	102240,5	0	0	102240,5	0	0	102240,5	0	0

COM U9	Curve 1	0, degrees		Curve 7	90, degrees		Curve 13	180, degrees		Curve 19	270, degrees	
	P	M3	M2	P	M3	M2	P	M3	M2	P	M3	M2
1	-151039	0	0	-151039	0	0	-151039	0	0	-151039	0	0
2	-151039	21791,45	0	-151039	0	21791,45	-151039	-21791,45	0	-151039	0	-21791,45
3	-133800,1	33487,59	0	-133800,1	0	33487,59	-133800,1	-33487,6	0	-133800,1	0	-33487,6
4	-111629,8	44931,2	0	-111629,8	0	44931,2	-111629,8	-44931,2	0	-111629,8	0	-44931,2
5	-84452,7	55520,07	0	-84452,7	0	55520,07	-84452,7	-55520,1	0	-84452,7	0	-55520,1
6	-50125,8	66250,82	0	-50125,8	0	66250,82	-50125,8	-66250,8	0	-50125,8	0	-66250,8
7	-29619,36	71289,18	0	-29619,36	0	71289,18	-29619,36	-71289,2	0	-29619,36	0	-71289,2
8	6593,843	76153,08	0	6593,843	0	76153,08	6593,843	-76153,1	0	6593,843	0	-76153,1
9	36220,22	68624,13	0	36220,22	0	68624,13	36220,22	-68624,1	0	36220,22	0	-68624,1
10	45785,29	60586,55	0	45785,29	0	60586,55	45785,29	-60586,5	0	45785,29	0	-60586,5
11	102240,5	0	0	102240,5	0	0	102240,5	0	0	102240,5	0	0

TABLE: Concrete Details 1 - Column Summary Data - ACI 318-05/IBC2003														
Frame	DesignSect	DesignType	DesignOpt	Status	Location	PMMCombo	PMMArea	PMMRatio	VMajCombo	VMajRebar	VMinCombo	VMinRebar	ErrMsg	WarnMsg
Text	Text	Text	Text	Text	m	Text	m2	Unitless	Text	m2/m	Text	m2/m	Text	Text
13	KOLOM 1.85 PERSEGI	Column	Design	No Messages	0	U1	0,034225		U1	0	U1	0	No Messages	No Messages
13	KOLOM 1.85 PERSEGI	Column	Design	No Messages	6,915	U1	0,034225		U1	0	U1	0	No Messages	No Messages
13	KOLOM 1.85 PERSEGI	Column	Design	No Messages	13,83	U1	0,034225		U1	0	U1	0	No Messages	No Messages
13	KOLOM 1.85 PERSEGI	Column	Design	No Messages	0	U1A	0,034225		U1A	0	U1A	0	No Messages	No Messages
13	KOLOM 1.85 PERSEGI	Column	Design	No Messages	6,915	U1A	0,034225		U1A	0	U1A	0	No Messages	No Messages
13	KOLOM 1.85 PERSEGI	Column	Design	No Messages	13,83	U1A	0,034225		U1A	0	U1A	0	No Messages	No Messages
13	KOLOM 1.85 PERSEGI	Column	Design	No Messages	0	U2	0,034225		U2	0	U2	0	No Messages	No Messages
13	KOLOM 1.85 PERSEGI	Column	Design	No Messages	6,915	U2	0,034225		U2	0	U2	0	No Messages	No Messages
13	KOLOM 1.85 PERSEGI	Column	Design	No Messages	13,83	U2	0,034225		U2	0	U2	0	No Messages	No Messages
13	KOLOM 1.85 PERSEGI	Column	Design	No Messages	0	U3	0,034225		U3	0,005146	U3	0	No Messages	No Messages
13	KOLOM 1.85 PERSEGI	Column	Design	No Messages	6,915	U3	0,034225		U3	0,004975	U3	0	No Messages	No Messages
13	KOLOM 1.85 PERSEGI	Column	Design	No Messages	13,83	U3	0,034225		U3	0,004805	U3	0	No Messages	No Messages
13	KOLOM 1.85 PERSEGI	Column	Design	No Messages	0	U4	0,034225		U4	0	U4	0	No Messages	No Messages
13	KOLOM 1.85 PERSEGI	Column	Design	No Messages	6,915	U4	0,034225		U4	0	U4	0	No Messages	No Messages
13	KOLOM 1.85 PERSEGI	Column	Design	No Messages	13,83	U4	0,034225		U4	0	U4	0	No Messages	No Messages
13	KOLOM 1.85 PERSEGI	Column	Design	No Messages	0	U5	0,034225		U5	0	U5	0	No Messages	No Messages
13	KOLOM 1.85 PERSEGI	Column	Design	No Messages	6,915	U5	0,034225		U5	0	U5	0	No Messages	No Messages
13	KOLOM 1.85 PERSEGI	Column	Design	No Messages	13,83	U5	0,034225		U5	0	U5	0	No Messages	No Messages
13	KOLOM 1.85 PERSEGI	Column	Design	No Messages	0	U6	0,034225		U6	0,005146	U6	0	No Messages	No Messages
13	KOLOM 1.85 PERSEGI	Column	Design	No Messages	6,915	U6	0,034225		U6	0,004975	U6	0	No Messages	No Messages
13	KOLOM 1.85 PERSEGI	Column	Design	No Messages	13,83	U6	0,034225		U6	0,004805	U6	0	No Messages	No Messages
13	KOLOM 1.85 PERSEGI	Column	Design	No Messages	0	U7	0,034225		U7 (Sp)	0,011511	U7 (Sp)	0,011511	No Messages	No Messages
13	KOLOM 1.85 PERSEGI	Column	Design	No Messages	6,915	U7	0,034225		U7 (Sp)	0,011677	U7 (Sp)	0,011677	No Messages	No Messages
13	KOLOM 1.85 PERSEGI	Column	Design	No Messages	13,83	U7	0,034225		U7 (Sp)	0,011844	U7 (Sp)	0,011844	No Messages	No Messages
13	KOLOM 1.85 PERSEGI	Column	Design	No Messages	0	U8	0,034225		U8	0	U8	0	No Messages	No Messages
13	KOLOM 1.85 PERSEGI	Column	Design	No Messages	6,915	U8	0,034225		U8	0	U8	0	No Messages	No Messages
13	KOLOM 1.85 PERSEGI	Column	Design	No Messages	13,83	U8	0,034225		U8	0	U8	0	No Messages	No Messages
13	KOLOM 1.85 PERSEGI	Column	Design	No Messages	0	U9	0,034225		U9	0	U9	0	No Messages	No Messages
13	KOLOM 1.85 PERSEGI	Column	Design	No Messages	6,915	U9	0,034225		U9	0	U9	0	No Messages	No Messages
13	KOLOM 1.85 PERSEGI	Column	Design	No Messages	13,83	U9	0,034225		U9	0	U9	0	No Messages	No Messages

COM U1	Curve 1	0, degrees		Curve 7	90, degrees		Curve 13	180, degrees		Curve 19	270, degrees	
	P	M3	M2	P	M3	M2	P	M3	M2	P	M3	M2
1	-102910,6	0	0	-102910,6	0	0	-102910,6	0	0	-102910,6	0	0
2	-102910,6	23260,78	0	-102910,6	0	23260,78	-102910,6	-23260,77	0	-102910,6	0	-23260,77
3	-87533,8	32486,36	0	-87533,8	0	32486,36	-87533,8	-32486,4	0	-87533,8	0	-32486,4
4	-72628,5	41295,67	0	-72628,5	0	41295,67	-72628,5	-41295,7	0	-72628,5	0	-41295,7
5	-55102,6	50531,84	0	-55102,6	0	50531,84	-55102,6	-50531,8	0	-55102,6	0	-50531,8
6	-32919,6	61911,64	0	-32919,6	0	61911,64	-32919,6	-61911,6	0	-32919,6	0	-61911,6
7	-30549,04	70309,98	0	-30549,04	0	70309,98	-30549,04	-70310	0	-30549,04	0	-70310
8	-27328,89	80610,23	0	-27328,89	0	80610,23	-27328,89	-80610,2	0	-27328,89	0	-80610,2
9	-18202,86	75846,64	0	-18202,86	0	75846,64	-18202,86	-75846,6	0	-18202,86	0	-75846,6
10	-6135,58	67132,39	0	-6135,58	0	67132,39	-6135,58	-67132,4	0	-6135,58	0	-67132,4
11	73484,41	0	0	73484,41	0	0	73484,41	0	0	73484,41	0	0

COM U1A	Curve 1	0, degrees		Curve 7	90, degrees		Curve 13	180, degrees		Curve 19	270, degrees	
	P	M3	M2	P	M3	M2	P	M3	M2	P	M3	M2
1	-102910,6	0	0	-102910,6	0	0	-102910,6	0	0	-102910,6	0	0
2	-102910,6	23260,78	0	-102910,6	0	23260,78	-102910,6	-23260,77	0	-102910,6	0	-23260,77
3	-87533,8	32486,36	0	-87533,8	0	32486,36	-87533,8	-32486,4	0	-87533,8	0	-32486,4
4	-72628,5	41295,67	0	-72628,5	0	41295,67	-72628,5	-41295,7	0	-72628,5	0	-41295,7
5	-55102,6	50531,84	0	-55102,6	0	50531,84	-55102,6	-50531,8	0	-55102,6	0	-50531,8
6	-32919,6	61911,64	0	-32919,6	0	61911,64	-32919,6	-61911,6	0	-32919,6	0	-61911,6
7	-30549,04	70309,98	0	-30549,04	0	70309,98	-30549,04	-70310	0	-30549,04	0	-70310
8	-27328,89	80610,23	0	-27328,89	0	80610,23	-27328,89	-80610,2	0	-27328,89	0	-80610,2
9	-18202,86	75846,64	0	-18202,86	0	75846,64	-18202,86	-75846,6	0	-18202,86	0	-75846,6
10	-6135,58	67132,39	0	-6135,58	0	67132,39	-6135,58	-67132,4	0	-6135,58	0	-67132,4
11	73484,41	0	0	73484,41	0	0	73484,41	0	0	73484,41	0	0

COM U2	Curve 1	0, degrees		Curve 7	90, degrees		Curve 13	180, degrees		Curve 19	270, degrees	
	P	M3	M2	P	M3	M2	P	M3	M2	P	M3	M2
1	-102910,6	0	0	-102910,6	0	0	-102910,6	0	0	-102910,6	0	0
2	-102910,6	23260,78	0	-102910,6	0	23260,78	-102910,6	-23260,77	0	-102910,6	0	-23260,77
3	-87533,8	32486,36	0	-87533,8	0	32486,36	-87533,8	-32486,4	0	-87533,8	0	-32486,4
4	-72628,5	41295,67	0	-72628,5	0	41295,67	-72628,5	-41295,7	0	-72628,5	0	-41295,7
5	-55102,6	50531,84	0	-55102,6	0	50531,84	-55102,6	-50531,8	0	-55102,6	0	-50531,8
6	-32919,6	61911,64	0	-32919,6	0	61911,64	-32919,6	-61911,6	0	-32919,6	0	-61911,6
7	-30549,04	70309,98	0	-30549,04	0	70309,98	-30549,04	-70310	0	-30549,04	0	-70310
8	-27328,89	80610,23	0	-27328,89	0	80610,23	-27328,89	-80610,2	0	-27328,89	0	-80610,2
9	-18202,86	75846,64	0	-18202,86	0	75846,64	-18202,86	-75846,6	0	-18202,86	0	-75846,6
10	-6135,58	67132,39	0	-6135,58	0	67132,39	-6135,58	-67132,4	0	-6135,58	0	-67132,4
11	73484,41	0	0	73484,41	0	0	73484,41	0	0	73484,41	0	0

COM U3	Curve 1	0, degrees		Curve 7	90, degrees		Curve 13	180, degrees		Curve 19	270, degrees	
	P	M3	M2	P	M3	M2	P	M3	M2	P	M3	M2
1	-102910,6	0	0	-102910,6	0	0	-102910,6	0	0	-102910,6	0	0
2	-102910,6	23260,78	0	-102910,6	0	23260,78	-102910,6	-23260,77	0	-102910,6	0	-23260,77
3	-87533,8	32486,36	0	-87533,8	0	32486,36	-87533,8	-32486,4	0	-87533,8	0	-32486,4
4	-72628,5	41295,67	0	-72628,5	0	41295,67	-72628,5	-41295,7	0	-72628,5	0	-41295,7
5	-55102,6	50531,84	0	-55102,6	0	50531,84	-55102,6	-50531,8	0	-55102,6	0	-50531,8
6	-32919,6	61911,64	0	-32919,6	0	61911,64	-32919,6	-61911,6	0	-32919,6	0	-61911,6
7	-30549,04	70309,98	0	-30549,04	0	70309,98	-30549,04	-70310	0	-30549,04	0	-70310
8	-27328,89	80610,23	0	-27328,89	0	80610,23	-27328,89	-80610,2	0	-27328,89	0	-80610,2
9	-18202,86	75846,64	0	-18202,86	0	75846,64	-18202,86	-75846,6	0	-18202,86	0	-75846,6
10	-6135,58	67132,39	0	-6135,58	0	67132,39	-6135,58	-67132,4	0	-6135,58	0	-67132,4
11	73484,41	0	0	73484,41	0	0	73484,41	0	0	73484,41	0	0

COM U4	Curve 1	0, degrees		Curve 7	90, degrees		Curve 13	180, degrees		Curve 19	270, degrees	
	P	M3	M2	P	M3	M2	P	M3	M2	P	M3	M2
1	-102910,6	0	0	-102910,6	0	0	-102910,6	0	0	-102910,6	0	0
2	-102910,6	23260,78	0	-102910,6	0	23260,78	-102910,6	-23260,77	0	-102910,6	0	-23260,77
3	-87533,8	32486,36	0	-87533,8	0	32486,36	-87533,8	-32486,4	0	-87533,8	0	-32486,4
4	-72628,5	41295,67	0	-72628,5	0	41295,67	-72628,5	-41295,7	0	-72628,5	0	-41295,7
5	-55102,6	50531,84	0	-55102,6	0	50531,84	-55102,6	-50531,8	0	-55102,6	0	-50531,8
6	-32919,6	61911,64	0	-32919,6	0	61911,64	-32919,6	-61911,6	0	-32919,6	0	-61911,6
7	-30549,04	70309,98	0	-30549,04	0	70309,98	-30549,04	-70310	0	-30549,04	0	-70310
8	-27328,89	80610,23	0	-27328,89	0	80610,23	-27328,89	-80610,2	0	-27328,89	0	-80610,2
9	-18202,86	75846,64	0	-18202,86	0	75846,64	-18202,86	-75846,6	0	-18202,86	0	-75846,6
10	-6135,58	67132,39	0	-6135,58	0	67132,39	-6135,58	-67132,4	0	-6135,58	0	-67132,4
11	73484,41	0	0	73484,41	0	0	73484,41	0	0	73484,41	0	0

COM U5	Curve 1	0, degrees		Curve 7	90, degrees		Curve 13	180, degrees		Curve 19	270, degrees	
	P	M3	M2	P	M3	M2	P	M3	M2	P	M3	M2
1	-102910,6	0	0	-102910,6	0	0	-102910,6	0	0	-102910,6	0	0
2	-102910,6	23260,78	0	-102910,6	0	23260,78	-102910,6	-23260,77	0	-102910,6	0	-23260,77
3	-87533,8	32486,36	0	-87533,8	0	32486,36	-87533,8	-32486,4	0	-87533,8	0	-32486,4
4	-72628,5	41295,67	0	-72628,5	0	41295,67	-72628,5	-41295,7	0	-72628,5	0	-41295,7
5	-55102,6	50531,84	0	-55102,6	0	50531,84	-55102,6	-50531,8	0	-55102,6	0	-50531,8
6	-32919,6	61911,64	0	-32919,6	0	61911,64	-32919,6	-61911,6	0	-32919,6	0	-61911,6
7	-30549,04	70309,98	0	-30549,04	0	70309,98	-30549,04	-70310	0	-30549,04	0	-70310
8	-27328,89	80610,23	0	-27328,89	0	80610,23	-27328,89	-80610,2	0	-27328,89	0	-80610,2
9	-18202,86	75846,64	0	-18202,86	0	75846,64	-18202,86	-75846,6	0	-18202,86	0	-75846,6
10	-6135,58	67132,39	0	-6135,58	0	67132,39	-6135,58	-67132,4	0	-6135,58	0	-67132,4
11	73484,41	0	0	73484,41	0	0	73484,41	0	0	73484,41	0	0

COM U6	Curve 1	0, degrees		Curve 7	90, degrees		Curve 13	180, degrees		Curve 19	270, degrees	
	P	M3	M2	P	M3	M2	P	M3	M2	P	M3	M2
1	-102910,6	0	0	-102910,6	0	0	-102910,6	0	0	-102910,6	0	0
2	-102910,6	23260,78	0	-102910,6	0	23260,78	-102910,6	-23260,77	0	-102910,6	0	-23260,77
3	-87533,8	32486,36	0	-87533,8	0	32486,36	-87533,8	-32486,4	0	-87533,8	0	-32486,4
4	-72628,5	41295,67	0	-72628,5	0	41295,67	-72628,5	-41295,7	0	-72628,5	0	-41295,7
5	-55102,6	50531,84	0	-55102,6	0	50531,84	-55102,6	-50531,8	0	-55102,6	0	-50531,8
6	-32919,6	61911,64	0	-32919,6	0	61911,64	-32919,6	-61911,6	0	-32919,6	0	-61911,6
7	-30549,04	70309,98	0	-30549,04	0	70309,98	-30549,04	-70310	0	-30549,04	0	-70310
8	-27328,89	80610,23	0	-27328,89	0	80610,23	-27328,89	-80610,2	0	-27328,89	0	-80610,2
9	-18202,86	75846,64	0	-18202,86	0	75846,64	-18202,86	-75846,6	0	-18202,86	0	-75846,6
10	-6135,58	67132,39	0	-6135,58	0	67132,39	-6135,58	-67132,4	0	-6135,58	0	-67132,4
11	73484,41	0	0	73484,41	0	0	73484,41	0	0	73484,41	0	0

COM U7	Curve 1	0, degrees		Curve 7	90, degrees		Curve 13	180, degrees		Curve 19	270, degrees	
	P	M3	M2	P	M3	M2	P	M3	M2	P	M3	M2
1	-102910,6	0	0	-102910,6	0	0	-102910,6	0	0	-102910,6	0	0
2	-102910,6	23260,78	0	-102910,6	0	23260,78	-102910,6	-23260,77	0	-102910,6	0	-23260,77
3	-87533,8	32486,36	0	-87533,8	0	32486,36	-87533,8	-32486,4	0	-87533,8	0	-32486,4
4	-72628,5	41295,67	0	-72628,5	0	41295,67	-72628,5	-41295,7	0	-72628,5	0	-41295,7
5	-55102,6	50531,84	0	-55102,6	0	50531,84	-55102,6	-50531,8	0	-55102,6	0	-50531,8
6	-32919,6	61911,64	0	-32919,6	0	61911,64	-32919,6	-61911,6	0	-32919,6	0	-61911,6
7	-30549,04	70309,98	0	-30549,04	0	70309,98	-30549,04	-70310	0	-30549,04	0	-70310
8	-27328,89	80610,23	0	-27328,89	0	80610,23	-27328,89	-80610,2	0	-27328,89	0	-80610,2
9	-18202,86	75846,64	0	-18202,86	0	75846,64	-18202,86	-75846,6	0	-18202,86	0	-75846,6
10	-6135,58	67132,39	0	-6135,58	0	67132,39	-6135,58	-67132,4	0	-6135,58	0	-67132,4
11	73484,41	0	0	73484,41	0	0	73484,41	0	0	73484,41	0	0

COM U8	Curve 1	0, degrees		Curve 7	90, degrees		Curve 13	180, degrees		Curve 19	270, degrees	
	P	M3	M2	P	M3	M2	P	M3	M2	P	M3	M2
1	-102910,6	0	0	-102910,6	0	0	-102910,6	0	0	-102910,6	0	0
2	-102910,6	23260,78	0	-102910,6	0	23260,78	-102910,6	-23260,77	0	-102910,6	0	-23260,77
3	-87533,8	32486,36	0	-87533,8	0	32486,36	-87533,8	-32486,4	0	-87533,8	0	-32486,4
4	-72628,5	41295,67	0	-72628,5	0	41295,67	-72628,5	-41295,7	0	-72628,5	0	-41295,7
5	-55102,6	50531,84	0	-55102,6	0	50531,84	-55102,6	-50531,8	0	-55102,6	0	-50531,8
6	-32919,6	61911,64	0	-32919,6	0	61911,64	-32919,6	-61911,6	0	-32919,6	0	-61911,6
7	-30549,04	70309,98	0	-30549,04	0	70309,98	-30549,04	-70310	0	-30549,04	0	-70310
8	-27328,89	80610,23	0	-27328,89	0	80610,23	-27328,89	-80610,2	0	-27328,89	0	-80610,2
9	-18202,86	75846,64	0	-18202,86	0	75846,64	-18202,86	-75846,6	0	-18202,86	0	-75846,6
10	-6135,58	67132,39	0	-6135,58	0	67132,39	-6135,58	-67132,4	0	-6135,58	0	-67132,4
11	73484,41	0	0	73484,41	0	0	73484,41	0	0	73484,41	0	0

COOM U9	Curve 1	0, degrees		Curve 7	90, degrees		Curve 13	180, degrees		Curve 19	270, degrees	
	P	M3	M2	P	M3	M2	P	M3	M2	P	M3	M2
1	-102910,6	0	0	-102910,6	0	0	-102910,6	0	0	-102910,6	0	0
2	-102910,6	23260,78	0	-102910,6	0	23260,78	-102910,6	-23260,77	0	-102910,6	0	-23260,77
3	-87533,8	32486,36	0	-87533,8	0	32486,36	-87533,8	-32486,4	0	-87533,8	0	-32486,4
4	-72628,5	41295,67	0	-72628,5	0	41295,67	-72628,5	-41295,7	0	-72628,5	0	-41295,7
5	-55102,6	50531,84	0	-55102,6	0	50531,84	-55102,6	-50531,8	0	-55102,6	0	-50531,8
6	-32919,6	61911,64	0	-32919,6	0	61911,64	-32919,6	-61911,6	0	-32919,6	0	-61911,6
7	-30549,04	70309,98	0	-30549,04	0	70309,98	-30549,04	-70310	0	-30549,04	0	-70310
8	-27328,89	80610,23	0	-27328,89	0	80610,23	-27328,89	-80610,2	0	-27328,89	0	-80610,2
9	-18202,86	75846,64	0	-18202,86	0	75846,64	-18202,86	-75846,6	0	-18202,86	0	-75846,6
10	-6135,58	67132,39	0	-6135,58	0	67132,39	-6135,58	-67132,4	0	-6135,58	0	-67132,4
11	73484,41	0	0	73484,41	0	0	73484,41	0	0	73484,41	0	0

TABLE: Concrete Details 1 - Column Summary Data - ACI 318-05/IBC2003														
Frame	DesignSect	DesignType	DesignOpt	Status	Location	PMMCombo	PMMArea	PMMRatio	VMajCombo	VMajRebar	VMinCombo	VMinRebar	ErrMsg	WarnMsg
Text	Text	Text	Text	Text	m	Text	m2	Unitless	Text	m2/m	Text	m2/m	Text	Text
13	LINGKARAN 2,1	Column	Design	No Messages	0	U1	0,034636		U1	0	U1	0	No Messages	No Messages
13	LINGKARAN 2,1	Column	Design	No Messages	6,915	U1	0,034636		U1	0	U1	0	No Messages	No Messages
13	LINGKARAN 2,1	Column	Design	No Messages	13,83	U1	0,034636		U1	0	U1	0	No Messages	No Messages
13	LINGKARAN 2,1	Column	Design	No Messages	0	U1A	0,034636		U1A	0	U1A	0	No Messages	No Messages
13	LINGKARAN 2,1	Column	Design	No Messages	6,915	U1A	0,034636		U1A	0	U1A	0	No Messages	No Messages
13	LINGKARAN 2,1	Column	Design	No Messages	13,83	U1A	0,034636		U1A	0	U1A	0	No Messages	No Messages
13	LINGKARAN 2,1	Column	Design	No Messages	0	U2	0,034636		U2	0	U2	0	No Messages	No Messages
13	LINGKARAN 2,1	Column	Design	No Messages	6,915	U2	0,034636		U2	0	U2	0	No Messages	No Messages
13	LINGKARAN 2,1	Column	Design	No Messages	13,83	U2	0,034636		U2	0	U2	0	No Messages	No Messages
13	LINGKARAN 2,1	Column	Design	No Messages	0	U3	0,034636		U3	0,005017	U3	0	No Messages	No Messages
13	LINGKARAN 2,1	Column	Design	No Messages	6,915	U3	0,034636		U3	0,004827	U3	0	No Messages	No Messages
13	LINGKARAN 2,1	Column	Design	No Messages	13,83	U3	0,034636		U3	0,004637	U3	0	No Messages	No Messages
13	LINGKARAN 2,1	Column	Design	No Messages	0	U4	0,034636		U4	0	U4	0	No Messages	No Messages
13	LINGKARAN 2,1	Column	Design	No Messages	6,915	U4	0,034636		U4	0	U4	0	No Messages	No Messages
13	LINGKARAN 2,1	Column	Design	No Messages	13,83	U4	0,034636		U4	0	U4	0	No Messages	No Messages
13	LINGKARAN 2,1	Column	Design	No Messages	0	U5	0,034636		U5	0	U5	0	No Messages	No Messages
13	LINGKARAN 2,1	Column	Design	No Messages	6,915	U5	0,034636		U5	0	U5	0	No Messages	No Messages
13	LINGKARAN 2,1	Column	Design	No Messages	13,83	U5	0,034636		U5	0	U5	0	No Messages	No Messages
13	LINGKARAN 2,1	Column	Design	No Messages	0	U6	0,034636		U6	0,005017	U6	0	No Messages	No Messages
13	LINGKARAN 2,1	Column	Design	No Messages	6,915	U6	0,034636		U6	0,004827	U6	0	No Messages	No Messages
13	LINGKARAN 2,1	Column	Design	No Messages	13,83	U6	0,034636		U6	0,004637	U6	0	No Messages	No Messages
13	LINGKARAN 2,1	Column	Design	No Messages	0	U7	0,034636		U7 (Sp)	0,012227	U7 (Sp)	0,012227	No Messages	No Messages
13	LINGKARAN 2,1	Column	Design	No Messages	6,915	U7	0,034636		U7 (Sp)	0,012117	U7 (Sp)	0,012117	No Messages	No Messages
13	LINGKARAN 2,1	Column	Design	No Messages	13,83	U7	0,034636		U7 (Sp)	0,012007	U7 (Sp)	0,012007	No Messages	No Messages
13	LINGKARAN 2,1	Column	Design	No Messages	0	U8	0,034636		U8	0	U8	0	No Messages	No Messages
13	LINGKARAN 2,1	Column	Design	No Messages	6,915	U8	0,034636		U8	0	U8	0	No Messages	No Messages
13	LINGKARAN 2,1	Column	Design	No Messages	13,83	U8	0,034636		U8	0	U8	0	No Messages	No Messages
13	LINGKARAN 2,1	Column	Design	No Messages	0	U9	0,034636		U9	0	U9	0	No Messages	No Messages
13	LINGKARAN 2,1	Column	Design	No Messages	6,915	U9	0,034636		U9	0	U9	0	No Messages	No Messages
13	LINGKARAN 2,1	Column	Design	No Messages	13,83	U9	0,034636		U9	0	U9	0	No Messages	No Messages

COM 1	Curve 1	0, degrees		Curve 7	90, degrees		Curve 13	180, degrees		Curve 19	270, degrees	
	P	M3	M2	P	M3	M2	P	M3	M2	P	M3	M2
1	-142472,6	0	0	-142472,6	0	0	-142472,6	0	0	-142472,6	0	0
2	-142472,6	19740,95	0	-142472,6	0	19740,95	-142472,6	-19740,95	0	-142472,6	0	-19740,95
3	-124261,1	29475,61	0	-124261,1	0	29475,61	-124261,1	-29475,6	0	-124261,1	0	-29475,6
4	-103252,1	39264,44	0	-103252,1	0	39264,44	-103252,1	-39264,4	0	-103252,1	0	-39264,4
5	-77036,5	48820,51	0	-77036,5	0	48820,51	-77036,5	-48820,5	0	-77036,5	0	-48820,5
6	-43013,3	59274,4	0	-43013,3	0	59274,4	-43013,3	-59274,4	0	-43013,3	0	-59274,4
7	-22515,6	64116,61	0	-22515,6	0	64116,61	-22515,6	-64116,6	0	-22515,6	0	-64116,6
8	14861,68	69274,61	0	14861,68	0	69274,61	14861,68	-69274,6	0	14861,68	0	-69274,6
9	42874,91	63570,07	0	42874,91	0	63570,07	42874,91	-63570,1	0	42874,91	0	-63570,1
10	50985,83	57283,7	0	50985,83	0	57283,7	50985,83	-57283,7	0	50985,83	0	-57283,7
11	110296,5	0	0	110296,5	0	0	110296,5	0	0	110296,5	0	0

COM U1A	Curve 1	0, degrees		Curve 7	90, degrees		Curve 13	180, degrees		Curve 19	270, degrees	
	P	M3	M2	P	M3	M2	P	M3	M2	P	M3	M2
1	-142472,6	0	0	-142472,6	0	0	-142472,6	0	0	-142472,6	0	0
2	-142472,6	19740,95	0	-142472,6	0	19740,95	-142472,6	-19740,95	0	-142472,6	0	-19740,95
3	-124261,1	29475,61	0	-124261,1	0	29475,61	-124261,1	-29475,6	0	-124261,1	0	-29475,6
4	-103252,1	39264,44	0	-103252,1	0	39264,44	-103252,1	-39264,4	0	-103252,1	0	-39264,4
5	-77036,5	48820,51	0	-77036,5	0	48820,51	-77036,5	-48820,5	0	-77036,5	0	-48820,5
6	-43013,3	59274,4	0	-43013,3	0	59274,4	-43013,3	-59274,4	0	-43013,3	0	-59274,4
7	-22515,6	64116,61	0	-22515,6	0	64116,61	-22515,6	-64116,6	0	-22515,6	0	-64116,6
8	14861,68	69274,61	0	14861,68	0	69274,61	14861,68	-69274,6	0	14861,68	0	-69274,6
9	42874,91	63570,07	0	42874,91	0	63570,07	42874,91	-63570,1	0	42874,91	0	-63570,1
10	50985,83	57283,7	0	50985,83	0	57283,7	50985,83	-57283,7	0	50985,83	0	-57283,7
11	110296,5	0	0	110296,5	0	0	110296,5	0	0	110296,5	0	0

COM U2	Curve 1	0, degrees		Curve 7	90, degrees		Curve 13	180, degrees		Curve 19	270, degrees	
	P	M3	M2	P	M3	M2	P	M3	M2	P	M3	M2
1	-142472,6	0	0	-142472,6	0	0	-142472,6	0	0	-142472,6	0	0
2	-142472,6	19740,95	0	-142472,6	0	19740,95	-142472,6	-19740,95	0	-142472,6	0	-19740,95
3	-124261,1	29475,61	0	-124261,1	0	29475,61	-124261,1	-29475,6	0	-124261,1	0	-29475,6
4	-103252,1	39264,44	0	-103252,1	0	39264,44	-103252,1	-39264,4	0	-103252,1	0	-39264,4
5	-77036,5	48820,51	0	-77036,5	0	48820,51	-77036,5	-48820,5	0	-77036,5	0	-48820,5
6	-43013,3	59274,4	0	-43013,3	0	59274,4	-43013,3	-59274,4	0	-43013,3	0	-59274,4
7	-22515,6	64116,61	0	-22515,6	0	64116,61	-22515,6	-64116,6	0	-22515,6	0	-64116,6
8	14861,68	69274,61	0	14861,68	0	69274,61	14861,68	-69274,6	0	14861,68	0	-69274,6
9	42874,91	63570,07	0	42874,91	0	63570,07	42874,91	-63570,1	0	42874,91	0	-63570,1
10	50985,83	57283,7	0	50985,83	0	57283,7	50985,83	-57283,7	0	50985,83	0	-57283,7
11	110296,5	0	0	110296,5	0	0	110296,5	0	0	110296,5	0	0

COM U3	Curve 1	0, degrees		Curve 7	90, degrees		Curve 13	180, degrees		Curve 19	270, degrees	
	P	M3	M2	P	M3	M2	P	M3	M2	P	M3	M2
1	-142472,6	0	0	-142472,6	0	0	-142472,6	0	0	-142472,6	0	0
2	-142472,6	19740,95	0	-142472,6	0	19740,95	-142472,6	-19740,95	0	-142472,6	0	-19740,95
3	-124261,1	29475,61	0	-124261,1	0	29475,61	-124261,1	-29475,6	0	-124261,1	0	-29475,6
4	-103252,1	39264,44	0	-103252,1	0	39264,44	-103252,1	-39264,4	0	-103252,1	0	-39264,4
5	-77036,5	48820,51	0	-77036,5	0	48820,51	-77036,5	-48820,5	0	-77036,5	0	-48820,5
6	-43013,3	59274,4	0	-43013,3	0	59274,4	-43013,3	-59274,4	0	-43013,3	0	-59274,4
7	-22515,6	64116,61	0	-22515,6	0	64116,61	-22515,6	-64116,6	0	-22515,6	0	-64116,6
8	14861,68	69274,61	0	14861,68	0	69274,61	14861,68	-69274,6	0	14861,68	0	-69274,6
9	42874,91	63570,07	0	42874,91	0	63570,07	42874,91	-63570,1	0	42874,91	0	-63570,1
10	50985,83	57283,7	0	50985,83	0	57283,7	50985,83	-57283,7	0	50985,83	0	-57283,7
11	110296,5	0	0	110296,5	0	0	110296,5	0	0	110296,5	0	0

COM U4	Curve 1	0, degrees		Curve 7	90, degrees		Curve 13	180, degrees		Curve 19	270, degrees	
	P	M3	M2	P	M3	M2	P	M3	M2	P	M3	M2
1	-142472,6	0	0	-142472,6	0	0	-142472,6	0	0	-142472,6	0	0
2	-142472,6	19740,95	0	-142472,6	0	19740,95	-142472,6	-19740,95	0	-142472,6	0	-19740,95
3	-124261,1	29475,61	0	-124261,1	0	29475,61	-124261,1	-29475,6	0	-124261,1	0	-29475,6
4	-103252,1	39264,44	0	-103252,1	0	39264,44	-103252,1	-39264,4	0	-103252,1	0	-39264,4
5	-77036,5	48820,51	0	-77036,5	0	48820,51	-77036,5	-48820,5	0	-77036,5	0	-48820,5
6	-43013,3	59274,4	0	-43013,3	0	59274,4	-43013,3	-59274,4	0	-43013,3	0	-59274,4
7	-22515,6	64116,61	0	-22515,6	0	64116,61	-22515,6	-64116,6	0	-22515,6	0	-64116,6
8	14861,68	69274,61	0	14861,68	0	69274,61	14861,68	-69274,6	0	14861,68	0	-69274,6
9	42874,91	63570,07	0	42874,91	0	63570,07	42874,91	-63570,1	0	42874,91	0	-63570,1
10	50985,83	57283,7	0	50985,83	0	57283,7	50985,83	-57283,7	0	50985,83	0	-57283,7
11	110296,5	0	0	110296,5	0	0	110296,5	0	0	110296,5	0	0

COM U5	Curve 1	0, degrees		Curve 7	90, degrees		Curve 13	180, degrees		Curve 19	270, degrees	
	P	M3	M2	P	M3	M2	P	M3	M2	P	M3	M2
1	-142472,6	0	0	-142472,6	0	0	-142472,6	0	0	-142472,6	0	0
2	-142472,6	19740,95	0	-142472,6	0	19740,95	-142472,6	-19740,95	0	-142472,6	0	-19740,95
3	-124261,1	29475,61	0	-124261,1	0	29475,61	-124261,1	-29475,6	0	-124261,1	0	-29475,6
4	-103252,1	39264,44	0	-103252,1	0	39264,44	-103252,1	-39264,4	0	-103252,1	0	-39264,4
5	-77036,5	48820,51	0	-77036,5	0	48820,51	-77036,5	-48820,5	0	-77036,5	0	-48820,5
6	-43013,3	59274,4	0	-43013,3	0	59274,4	-43013,3	-59274,4	0	-43013,3	0	-59274,4
7	-22515,6	64116,61	0	-22515,6	0	64116,61	-22515,6	-64116,6	0	-22515,6	0	-64116,6
8	14861,68	69274,61	0	14861,68	0	69274,61	14861,68	-69274,6	0	14861,68	0	-69274,6
9	42874,91	63570,07	0	42874,91	0	63570,07	42874,91	-63570,1	0	42874,91	0	-63570,1
10	50985,83	57283,7	0	50985,83	0	57283,7	50985,83	-57283,7	0	50985,83	0	-57283,7
11	110296,5	0	0	110296,5	0	0	110296,5	0	0	110296,5	0	0

COM U6	Curve 1	0, degrees		Curve 7	90, degrees		Curve 13	180, degrees		Curve 19	270, degrees	
	P	M3	M2	P	M3	M2	P	M3	M2	P	M3	M2
1	-142472,6	0	0	-142472,6	0	0	-142472,6	0	0	-142472,6	0	0
2	-142472,6	19740,95	0	-142472,6	0	19740,95	-142472,6	-19740,95	0	-142472,6	0	-19740,95
3	-124261,1	29475,61	0	-124261,1	0	29475,61	-124261,1	-29475,6	0	-124261,1	0	-29475,6
4	-103252,1	39264,44	0	-103252,1	0	39264,44	-103252,1	-39264,4	0	-103252,1	0	-39264,4
5	-77036,5	48820,51	0	-77036,5	0	48820,51	-77036,5	-48820,5	0	-77036,5	0	-48820,5
6	-43013,3	59274,4	0	-43013,3	0	59274,4	-43013,3	-59274,4	0	-43013,3	0	-59274,4
7	-22515,6	64116,61	0	-22515,6	0	64116,61	-22515,6	-64116,6	0	-22515,6	0	-64116,6
8	14861,68	69274,61	0	14861,68	0	69274,61	14861,68	-69274,6	0	14861,68	0	-69274,6
9	42874,91	63570,07	0	42874,91	0	63570,07	42874,91	-63570,1	0	42874,91	0	-63570,1
10	50985,83	57283,7	0	50985,83	0	57283,7	50985,83	-57283,7	0	50985,83	0	-57283,7
11	110296,5	0	0	110296,5	0	0	110296,5	0	0	110296,5	0	0

COM U7	Curve 1	0, degrees		Curve 7	90, degrees		Curve 13	180, degrees		Curve 19	270, degrees	
	P	M3	M2	P	M3	M2	P	M3	M2	P	M3	M2
1	-142472,6	0	0	-142472,6	0	0	-142472,6	0	0	-142472,6	0	0
2	-142472,6	19740,95	0	-142472,6	0	19740,95	-142472,6	-19740,95	0	-142472,6	0	-19740,95
3	-124261,1	29475,61	0	-124261,1	0	29475,61	-124261,1	-29475,6	0	-124261,1	0	-29475,6
4	-103252,1	39264,44	0	-103252,1	0	39264,44	-103252,1	-39264,4	0	-103252,1	0	-39264,4
5	-77036,5	48820,51	0	-77036,5	0	48820,51	-77036,5	-48820,5	0	-77036,5	0	-48820,5
6	-43013,3	59274,4	0	-43013,3	0	59274,4	-43013,3	-59274,4	0	-43013,3	0	-59274,4
7	-22515,6	64116,61	0	-22515,6	0	64116,61	-22515,6	-64116,6	0	-22515,6	0	-64116,6
8	14861,68	69274,61	0	14861,68	0	69274,61	14861,68	-69274,6	0	14861,68	0	-69274,6
9	42874,91	63570,07	0	42874,91	0	63570,07	42874,91	-63570,1	0	42874,91	0	-63570,1
10	50985,83	57283,7	0	50985,83	0	57283,7	50985,83	-57283,7	0	50985,83	0	-57283,7
11	110296,5	0	0	110296,5	0	0	110296,5	0	0	110296,5	0	0

COM U8	Curve 1	0, degrees		Curve 7	90, degrees		Curve 13	180, degrees		Curve 19	270, degrees	
	P	M3	M2	P	M3	M2	P	M3	M2	P	M3	M2
1	-142472,6	0	0	-142472,6	0	0	-142472,6	0	0	-142472,6	0	0
2	-142472,6	19740,95	0	-142472,6	0	19740,95	-142472,6	-19740,95	0	-142472,6	0	-19740,95
3	-124261,1	29475,61	0	-124261,1	0	29475,61	-124261,1	-29475,6	0	-124261,1	0	-29475,6
4	-103252,1	39264,44	0	-103252,1	0	39264,44	-103252,1	-39264,4	0	-103252,1	0	-39264,4
5	-77036,5	48820,51	0	-77036,5	0	48820,51	-77036,5	-48820,5	0	-77036,5	0	-48820,5
6	-43013,3	59274,4	0	-43013,3	0	59274,4	-43013,3	-59274,4	0	-43013,3	0	-59274,4
7	-22515,6	64116,61	0	-22515,6	0	64116,61	-22515,6	-64116,6	0	-22515,6	0	-64116,6
8	14861,68	69274,61	0	14861,68	0	69274,61	14861,68	-69274,6	0	14861,68	0	-69274,6
9	42874,91	63570,07	0	42874,91	0	63570,07	42874,91	-63570,1	0	42874,91	0	-63570,1
10	50985,83	57283,7	0	50985,83	0	57283,7	50985,83	-57283,7	0	50985,83	0	-57283,7
11	110296,5	0	0	110296,5	0	0	110296,5	0	0	110296,5	0	0

COM U9	Curve 1	0, degrees		Curve 7	90, degrees		Curve 13	180, degrees		Curve 19	270, degrees	
	P	M3	M2	P	M3	M2	P	M3	M2	P	M3	M2
1	-142472,6	0	0	-142472,6	0	0	-142472,6	0	0	-142472,6	0	0
2	-142472,6	19740,95	0	-142472,6	0	19740,95	-142472,6	-19740,95	0	-142472,6	0	-19740,95
3	-124261,1	29475,61	0	-124261,1	0	29475,61	-124261,1	-29475,6	0	-124261,1	0	-29475,6
4	-103252,1	39264,44	0	-103252,1	0	39264,44	-103252,1	-39264,4	0	-103252,1	0	-39264,4
5	-77036,5	48820,51	0	-77036,5	0	48820,51	-77036,5	-48820,5	0	-77036,5	0	-48820,5
6	-43013,3	59274,4	0	-43013,3	0	59274,4	-43013,3	-59274,4	0	-43013,3	0	-59274,4
7	-22515,6	64116,61	0	-22515,6	0	64116,61	-22515,6	-64116,6	0	-22515,6	0	-64116,6
8	14861,68	69274,61	0	14861,68	0	69274,61	14861,68	-69274,6	0	14861,68	0	-69274,6
9	42874,91	63570,07	0	42874,91	0	63570,07	42874,91	-63570,1	0	42874,91	0	-63570,1
10	50985,83	57283,7	0	50985,83	0	57283,7	50985,83	-57283,7	0	50985,83	0	-57283,7
11	110296,5	0	0	110296,5	0	0	110296,5	0	0	110296,5	0	0

TABLE: Concrete Details 1 - Column Summary Data - ACI 318-05/IBC2003														
Frame	DesignSect	DesignType	DesignOpt	Status	Location	PMMCombo	PMMArea	PMMRatio	VMajCombo	VMajRebar	VMinCombo	VMinRebar	ErrMsg	WarnMsg
Text	Text	Text	Text	Text	m	Text	m2	Unitless	Text	m2/m	Text	m2/m	Text	Text
13	LINGKARAN 2,3	Column	Design	No Messages	0	U1	0,041548		U1	0	U1	0	No Messages	No Messages
13	LINGKARAN 2,3	Column	Design	No Messages	6,915	U1	0,041548		U1	0	U1	0	No Messages	No Messages
13	LINGKARAN 2,3	Column	Design	No Messages	13,83	U1	0,041548		U1	0	U1	0	No Messages	No Messages
13	LINGKARAN 2,3	Column	Design	No Messages	0	U1A	0,041548		U1A	0	U1A	0	No Messages	No Messages
13	LINGKARAN 2,3	Column	Design	No Messages	6,915	U1A	0,041548		U1A	0	U1A	0	No Messages	No Messages
13	LINGKARAN 2,3	Column	Design	No Messages	13,83	U1A	0,041548		U1A	0	U1A	0	No Messages	No Messages
13	LINGKARAN 2,3	Column	Design	No Messages	0	U2	0,041548		U2	0	U2	0	No Messages	No Messages
13	LINGKARAN 2,3	Column	Design	No Messages	6,915	U2	0,041548		U2	0	U2	0	No Messages	No Messages
13	LINGKARAN 2,3	Column	Design	No Messages	13,83	U2	0,041548		U2	0	U2	0	No Messages	No Messages
13	LINGKARAN 2,3	Column	Design	No Messages	0	U3	0,041548		U3	0,003539	U3	0	No Messages	No Messages
13	LINGKARAN 2,3	Column	Design	No Messages	6,915	U3	0,041548		U3	0,003331	U3	0	No Messages	No Messages
13	LINGKARAN 2,3	Column	Design	No Messages	13,83	U3	0,041548		U3	0,003123	U3	0	No Messages	No Messages
13	LINGKARAN 2,3	Column	Design	No Messages	0	U4	0,041548		U4	0	U4	0	No Messages	No Messages
13	LINGKARAN 2,3	Column	Design	No Messages	6,915	U4	0,041548		U4	0	U4	0	No Messages	No Messages
13	LINGKARAN 2,3	Column	Design	No Messages	13,83	U4	0,041548		U4	0	U4	0	No Messages	No Messages
13	LINGKARAN 2,3	Column	Design	No Messages	0	U5	0,041548		U5	0	U5	0	No Messages	No Messages
13	LINGKARAN 2,3	Column	Design	No Messages	6,915	U5	0,041548		U5	0	U5	0	No Messages	No Messages
13	LINGKARAN 2,3	Column	Design	No Messages	13,83	U5	0,041548		U5	0	U5	0	No Messages	No Messages
13	LINGKARAN 2,3	Column	Design	No Messages	0	U6	0,041548		U6	0,003539	U6	0	No Messages	No Messages
13	LINGKARAN 2,3	Column	Design	No Messages	6,915	U6	0,041548		U6	0,003331	U6	0	No Messages	No Messages
13	LINGKARAN 2,3	Column	Design	No Messages	13,83	U6	0,041548		U6	0,003123	U6	0	No Messages	No Messages
13	LINGKARAN 2,3	Column	Design	No Messages	0	U7	0,041548		U7 (Sp)	0,008969	U7 (Sp)	0,008969	No Messages	No Messages
13	LINGKARAN 2,3	Column	Design	No Messages	6,915	U7	0,041548		U7 (Sp)	0,008923	U7 (Sp)	0,008923	No Messages	No Messages
13	LINGKARAN 2,3	Column	Design	No Messages	13,83	U7	0,041548		U7 (Sp)	0,008877	U7 (Sp)	0,008877	No Messages	No Messages
13	LINGKARAN 2,3	Column	Design	No Messages	0	U8	0,041548		U8	0	U8	0	No Messages	No Messages
13	LINGKARAN 2,3	Column	Design	No Messages	6,915	U8	0,041548		U8	0	U8	0	No Messages	No Messages
13	LINGKARAN 2,3	Column	Design	No Messages	13,83	U8	0,041548		U8	0	U8	0	No Messages	No Messages
13	LINGKARAN 2,3	Column	Design	No Messages	0	U9	0,041548		U9	0	U9	0	No Messages	No Messages
13	LINGKARAN 2,3	Column	Design	No Messages	6,915	U9	0,041548		U9	0	U9	0	No Messages	No Messages
13	LINGKARAN 2,3	Column	Design	No Messages	13,83	U9	0,041548		U9	0	U9	0	No Messages	No Messages

COM U1	Curve 1	0, degrees		Curve 7	90, degrees		Curve 13	180, degrees		Curve 19	270, degrees	
	P	M3	M2	P	M3	M2	P	M3	M2	P	M3	M2
1	-144397,1	0	0	-144397,1	0	0	-144397,1	0	0	-144397,1	0	0
2	-144397,1	20226,62	0	-144397,1	0	20226,62	-144397,1	-20226,62	0	-144397,1	0	-20226,62
3	-128701,2	31546,48	0	-128701,2	0	31546,48	-128701,2	-31546,48	0	-128701,2	0	-31546,48
4	-107478,6	42487,43	0	-107478,6	0	42487,43	-107478,6	-42487,4	0	-107478,6	0	-42487,4
5	-81631,6	52370,74	0	-81631,6	0	52370,74	-81631,6	-52370,7	0	-81631,6	0	-52370,7
6	-49307,7	62039,11	0	-49307,7	0	62039,11	-49307,7	-62039,1	0	-49307,7	0	-62039,1
7	-30114	66575,93	0	-30114	0	66575,93	-30114	-66575,9	0	-30114	0	-66575,9
8	3325,149	70738,01	0	3325,149	0	70738,01	3325,149	-70738	0	3325,149	0	-70738
9	31196,97	63209,07	0	31196,97	0	63209,07	31196,97	-63209,1	0	31196,97	0	-63209,1
10	40762,03	55171,48	0	40762,03	0	55171,48	40762,03	-55171,5	0	40762,03	0	-55171,5
11	92194,02	0	0	92194,02	0	0	92194,02	0	0	92194,02	0	0

COM U1A	Curve 1	0, degrees		Curve 7	90, degrees		Curve 13	180, degrees		Curve 19	270, degrees	
	P	M3	M2	P	M3	M2	P	M3	M2	P	M3	M2
1	-144397,1	0	0	-144397,1	0	0	-144397,1	0	0	-144397,1	0	0
2	-144397,1	20226,62	0	-144397,1	0	20226,62	-144397,1	-20226,62	0	-144397,1	0	-20226,62
3	-128701,2	31546,48	0	-128701,2	0	31546,48	-128701,2	-31546,48	0	-128701,2	0	-31546,48
4	-107478,6	42487,43	0	-107478,6	0	42487,43	-107478,6	-42487,4	0	-107478,6	0	-42487,4
5	-81631,6	52370,74	0	-81631,6	0	52370,74	-81631,6	-52370,7	0	-81631,6	0	-52370,7
6	-49307,7	62039,11	0	-49307,7	0	62039,11	-49307,7	-62039,1	0	-49307,7	0	-62039,1
7	-30114	66575,93	0	-30114	0	66575,93	-30114	-66575,9	0	-30114	0	-66575,9
8	3325,149	70738,01	0	3325,149	0	70738,01	3325,149	-70738	0	3325,149	0	-70738
9	31196,97	63209,07	0	31196,97	0	63209,07	31196,97	-63209,1	0	31196,97	0	-63209,1
10	40762,03	55171,48	0	40762,03	0	55171,48	40762,03	-55171,5	0	40762,03	0	-55171,5
11	92194,02	0	0	92194,02	0	0	92194,02	0	0	92194,02	0	0

COM U2	Curve 1	0, degrees		Curve 7	90, degrees		Curve 13	180, degrees		Curve 19	270, degrees	
	P	M3	M2	P	M3	M2	P	M3	M2	P	M3	M2
1	-144397,1	0	0	-144397,1	0	0	-144397,1	0	0	-144397,1	0	0
2	-144397,1	20226,62	0	-144397,1	0	20226,62	-144397,1	-20226,62	0	-144397,1	0	-20226,62
3	-128701,2	31546,48	0	-128701,2	0	31546,48	-128701,2	-31546,48	0	-128701,2	0	-31546,48
4	-107478,6	42487,43	0	-107478,6	0	42487,43	-107478,6	-42487,4	0	-107478,6	0	-42487,4
5	-81631,6	52370,74	0	-81631,6	0	52370,74	-81631,6	-52370,7	0	-81631,6	0	-52370,7
6	-49307,7	62039,11	0	-49307,7	0	62039,11	-49307,7	-62039,1	0	-49307,7	0	-62039,1
7	-30114	66575,93	0	-30114	0	66575,93	-30114	-66575,9	0	-30114	0	-66575,9
8	3325,149	70738,01	0	3325,149	0	70738,01	3325,149	-70738	0	3325,149	0	-70738
9	31196,97	63209,07	0	31196,97	0	63209,07	31196,97	-63209,1	0	31196,97	0	-63209,1
10	40762,03	55171,48	0	40762,03	0	55171,48	40762,03	-55171,5	0	40762,03	0	-55171,5
11	92194,02	0	0	92194,02	0	0	92194,02	0	0	92194,02	0	0

COM U3	Curve 1	0, degrees		Curve 7	90, degrees		Curve 13	180, degrees		Curve 19	270, degrees	
	P	M3	M2	P	M3	M2	P	M3	M2	P	M3	M2
1	-144397,1	0	0	-144397,1	0	0	-144397,1	0	0	-144397,1	0	0
2	-144397,1	20226,62	0	-144397,1	0	20226,62	-144397,1	-20226,62	0	-144397,1	0	-20226,62
3	-128701,2	31546,48	0	-128701,2	0	31546,48	-128701,2	-31546,48	0	-128701,2	0	-31546,48
4	-107478,6	42487,43	0	-107478,6	0	42487,43	-107478,6	-42487,4	0	-107478,6	0	-42487,4
5	-81631,6	52370,74	0	-81631,6	0	52370,74	-81631,6	-52370,7	0	-81631,6	0	-52370,7
6	-49307,7	62039,11	0	-49307,7	0	62039,11	-49307,7	-62039,1	0	-49307,7	0	-62039,1
7	-30114	66575,93	0	-30114	0	66575,93	-30114	-66575,9	0	-30114	0	-66575,9
8	3325,149	70738,01	0	3325,149	0	70738,01	3325,149	-70738	0	3325,149	0	-70738
9	31196,97	63209,07	0	31196,97	0	63209,07	31196,97	-63209,1	0	31196,97	0	-63209,1
10	40762,03	55171,48	0	40762,03	0	55171,48	40762,03	-55171,5	0	40762,03	0	-55171,5
11	92194,02	0	0	92194,02	0	0	92194,02	0	0	92194,02	0	0

COM U4	Curve 1	0, degrees		Curve 7	90, degrees		Curve 13	180, degrees		Curve 19	270, degrees	
	P	M3	M2	P	M3	M2	P	M3	M2	P	M3	M2
1	-144397,1	0	0	-144397,1	0	0	-144397,1	0	0	-144397,1	0	0
2	-144397,1	20226,62	0	-144397,1	0	20226,62	-144397,1	-20226,62	0	-144397,1	0	-20226,62
3	-128701,2	31546,48	0	-128701,2	0	31546,48	-128701,2	-31546,48	0	-128701,2	0	-31546,48
4	-107478,6	42487,43	0	-107478,6	0	42487,43	-107478,6	-42487,4	0	-107478,6	0	-42487,4
5	-81631,6	52370,74	0	-81631,6	0	52370,74	-81631,6	-52370,7	0	-81631,6	0	-52370,7
6	-49307,7	62039,11	0	-49307,7	0	62039,11	-49307,7	-62039,1	0	-49307,7	0	-62039,1
7	-30114	66575,93	0	-30114	0	66575,93	-30114	-66575,9	0	-30114	0	-66575,9
8	3325,149	70738,01	0	3325,149	0	70738,01	3325,149	-70738	0	3325,149	0	-70738
9	31196,97	63209,07	0	31196,97	0	63209,07	31196,97	-63209,1	0	31196,97	0	-63209,1
10	40762,03	55171,48	0	40762,03	0	55171,48	40762,03	-55171,5	0	40762,03	0	-55171,5
11	92194,02	0	0	92194,02	0	0	92194,02	0	0	92194,02	0	0

COM U5	Curve 1	0, degrees		Curve 7	90, degrees		Curve 13	180, degrees		Curve 19	270, degrees	
	P	M3	M2	P	M3	M2	P	M3	M2	P	M3	M2
1	-144397,1	0	0	-144397,1	0	0	-144397,1	0	0	-144397,1	0	0
2	-144397,1	20226,62	0	-144397,1	0	20226,62	-144397,1	-20226,62	0	-144397,1	0	-20226,62
3	-128701,2	31546,48	0	-128701,2	0	31546,48	-128701,2	-31546,48	0	-128701,2	0	-31546,48
4	-107478,6	42487,43	0	-107478,6	0	42487,43	-107478,6	-42487,4	0	-107478,6	0	-42487,4
5	-81631,6	52370,74	0	-81631,6	0	52370,74	-81631,6	-52370,7	0	-81631,6	0	-52370,7
6	-49307,7	62039,11	0	-49307,7	0	62039,11	-49307,7	-62039,1	0	-49307,7	0	-62039,1
7	-30114	66575,93	0	-30114	0	66575,93	-30114	-66575,9	0	-30114	0	-66575,9
8	3325,149	70738,01	0	3325,149	0	70738,01	3325,149	-70738	0	3325,149	0	-70738
9	31196,97	63209,07	0	31196,97	0	63209,07	31196,97	-63209,1	0	31196,97	0	-63209,1
10	40762,03	55171,48	0	40762,03	0	55171,48	40762,03	-55171,5	0	40762,03	0	-55171,5
11	92194,02	0	0	92194,02	0	0	92194,02	0	0	92194,02	0	0

COM U6	Curve 1	0, degrees		Curve 7	90, degrees		Curve 13	180, degrees		Curve 19	270, degrees	
	P	M3	M2	P	M3	M2	P	M3	M2	P	M3	M2
1	-144397,1	0	0	-144397,1	0	0	-144397,1	0	0	-144397,1	0	0
2	-144397,1	20226,62	0	-144397,1	0	20226,62	-144397,1	-20226,62	0	-144397,1	0	-20226,62
3	-128701,2	31546,48	0	-128701,2	0	31546,48	-128701,2	-31546,48	0	-128701,2	0	-31546,48
4	-107478,6	42487,43	0	-107478,6	0	42487,43	-107478,6	-42487,4	0	-107478,6	0	-42487,4
5	-81631,6	52370,74	0	-81631,6	0	52370,74	-81631,6	-52370,7	0	-81631,6	0	-52370,7
6	-49307,7	62039,11	0	-49307,7	0	62039,11	-49307,7	-62039,1	0	-49307,7	0	-62039,1
7	-30114	66575,93	0	-30114	0	66575,93	-30114	-66575,9	0	-30114	0	-66575,9
8	3325,149	70738,01	0	3325,149	0	70738,01	3325,149	-70738	0	3325,149	0	-70738
9	31196,97	63209,07	0	31196,97	0	63209,07	31196,97	-63209,1	0	31196,97	0	-63209,1
10	40762,03	55171,48	0	40762,03	0	55171,48	40762,03	-55171,5	0	40762,03	0	-55171,5
11	92194,02	0	0	92194,02	0	0	92194,02	0	0	92194,02	0	0

COM U7	Curve 1	0, degrees		Curve 7	90, degrees		Curve 13	180, degrees		Curve 19	270, degrees	
	P	M3	M2	P	M3	M2	P	M3	M2	P	M3	M2
1	-144397,1	0	0	-144397,1	0	0	-144397,1	0	0	-144397,1	0	0
2	-144397,1	20226,62	0	-144397,1	0	20226,62	-144397,1	-20226,62	0	-144397,1	0	-20226,62
3	-128701,2	31546,48	0	-128701,2	0	31546,48	-128701,2	-31546,48	0	-128701,2	0	-31546,48
4	-107478,6	42487,43	0	-107478,6	0	42487,43	-107478,6	-42487,4	0	-107478,6	0	-42487,4
5	-81631,6	52370,74	0	-81631,6	0	52370,74	-81631,6	-52370,7	0	-81631,6	0	-52370,7
6	-49307,7	62039,11	0	-49307,7	0	62039,11	-49307,7	-62039,1	0	-49307,7	0	-62039,1
7	-30114	66575,93	0	-30114	0	66575,93	-30114	-66575,9	0	-30114	0	-66575,9
8	3325,149	70738,01	0	3325,149	0	70738,01	3325,149	-70738	0	3325,149	0	-70738
9	31196,97	63209,07	0	31196,97	0	63209,07	31196,97	-63209,1	0	31196,97	0	-63209,1
10	40762,03	55171,48	0	40762,03	0	55171,48	40762,03	-55171,5	0	40762,03	0	-55171,5
11	92194,02	0	0	92194,02	0	0	92194,02	0	0	92194,02	0	0

COM U8	Curve 1	0, degrees		Curve 7	90, degrees		Curve 13	180, degrees		Curve 19	270, degrees	
	P	M3	M2	P	M3	M2	P	M3	M2	P	M3	M2
1	-144397,1	0	0	-144397,1	0	0	-144397,1	0	0	-144397,1	0	0
2	-144397,1	20226,62	0	-144397,1	0	20226,62	-144397,1	-20226,62	0	-144397,1	0	-20226,62
3	-128701,2	31546,48	0	-128701,2	0	31546,48	-128701,2	-31546,48	0	-128701,2	0	-31546,48
4	-107478,6	42487,43	0	-107478,6	0	42487,43	-107478,6	-42487,4	0	-107478,6	0	-42487,4
5	-81631,6	52370,74	0	-81631,6	0	52370,74	-81631,6	-52370,7	0	-81631,6	0	-52370,7
6	-49307,7	62039,11	0	-49307,7	0	62039,11	-49307,7	-62039,1	0	-49307,7	0	-62039,1
7	-30114	66575,93	0	-30114	0	66575,93	-30114	-66575,9	0	-30114	0	-66575,9
8	3325,149	70738,01	0	3325,149	0	70738,01	3325,149	-70738	0	3325,149	0	-70738
9	31196,97	63209,07	0	31196,97	0	63209,07	31196,97	-63209,1	0	31196,97	0	-63209,1
10	40762,03	55171,48	0	40762,03	0	55171,48	40762,03	-55171,5	0	40762,03	0	-55171,5
11	92194,02	0	0	92194,02	0	0	92194,02	0	0	92194,02	0	0

COM U9	Curve 1	0, degrees		Curve 7	90, degrees		Curve 13	180, degrees		Curve 19	270, degrees	
	P	M3	M2	P	M3	M2	P	M3	M2	P	M3	M2
1	-144397,1	0	0	-144397,1	0	0	-144397,1	0	0	-144397,1	0	0
2	-144397,1	20226,62	0	-144397,1	0	20226,62	-144397,1	-20226,62	0	-144397,1	0	-20226,62
3	-128701,2	31546,48	0	-128701,2	0	31546,48	-128701,2	-31546,48	0	-128701,2	0	-31546,48
4	-107478,6	42487,43	0	-107478,6	0	42487,43	-107478,6	-42487,4	0	-107478,6	0	-42487,4
5	-81631,6	52370,74	0	-81631,6	0	52370,74	-81631,6	-52370,7	0	-81631,6	0	-52370,7
6	-49307,7	62039,11	0	-49307,7	0	62039,11	-49307,7	-62039,1	0	-49307,7	0	-62039,1
7	-30114	66575,93	0	-30114	0	66575,93	-30114	-66575,9	0	-30114	0	-66575,9
8	3325,149	70738,01	0	3325,149	0	70738,01	3325,149	-70738	0	3325,149	0	-70738
9	31196,97	63209,07	0	31196,97	0	63209,07	31196,97	-63209,1	0	31196,97	0	-63209,1
10	40762,03	55171,48	0	40762,03	0	55171,48	40762,03	-55171,5	0	40762,03	0	-55171,5
11	92194,02	0	0	92194,02	0	0	92194,02	0	0	92194,02	0	0